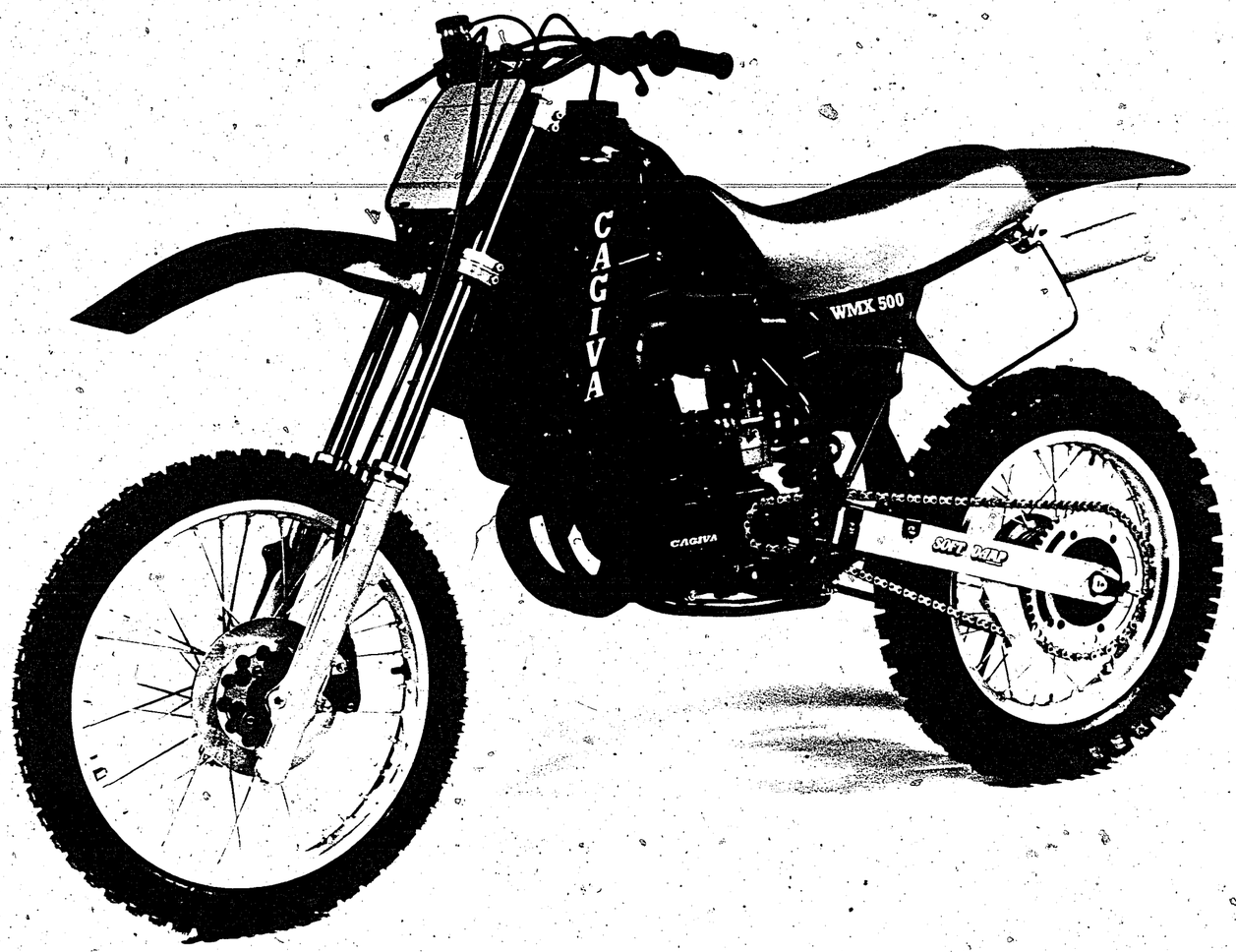
CAGIVA
WMX 500
CAGIVA
SOFT PAD

INFORMAZIONI GENERALI

Questo catalogo è stato preparato per richiedere con esattezza le parti di RICAMBIO dei motocicli **WMX 500/86 Cross-Desert-Enduro.**
Nelle ordinazioni indicare sempre e solamente:
1) il numero del particolari seguito dalla descrizione;
2) il colore per i pezzi verniciati o comunque colorati;
3) il numero d'identificazione (matricola) del motociclo.
Le indicazioni di destra e sinistra si riferiscono ai due lati della macchina rispetto al guidatore seduto in sella.

GENERAL INFORMATION

This catalog has been prepared for your convenience when ORDERING PARTS for **WMX 500/86 Cross-Desert-Enduro.**
The following instructions should be followed very carefully when ordering parts:
1) indicate part number and description;
2) indicate colour for painted or coulcured parts;
3) indicate V.I.N. number.
Right side and left side indicated in this catalog are referred to rider seating on motorcycle.

INFORMATIONS GENERALES

Ce catalogue a été préparé pour faciliter le client dans sa commande de pièces de RECHANGE pour les motocyclettes **WMX 500/86 Cross-Desert-Enduro.**
Pour toute commande, indiquer toujours et soulements:
1) le numéro de la piece suivi de sa description;
2) la couleur des pièces peintes ou coulorés;
3) le numéro d'identification (matricule) de la motocyclette.
Les indications de droite et gauche se rapportent aux deux côtes de la motocyclette par rapport au conducteur assis sur la selle.

ALLGEMEINE INFORMATIONEN

Dieser Katalog wurde vorbereitet um die Möglichkeit zu geben, dass die ERSATZTEILE mit höchster Genauigkeit angefordet werdwn Können und zwar für das Motorrad **WMX 500/86 Cross-Desert-Enduro.**
1) den Auftägen ist immer und nur folgendes anzugeben;
2) die Farbe für die lakierten oder farbigen Teile;
3) die Herstellungsnummer des Motorrades.
Die Angaben für rechts und links beziehen sich auf die beiden Seiten des Motorrades und zwar so gesehen, wie es der Fahrer siht, wenn er im Sattel zitzt.

Dati indicativi soggetti a modifiche senza impegno di preavviso.
All data are subject to modification without prior notice.
Données indicatif sujet au modifications sans obligation de préavis.
Änderungen vorbehalte.

NOTE - LIST - NOTES - NOTE:

F.m.: Fino alla matricola - Until V.I.N. - Jusqu'au matricule - Bis zu Matrikel
D.m.: Dalla matricola - From V.I.N. - Du matricule - Vom Matrikel

Il n° di matricola iniziale dei motocicli WMX 500/86 Cross-Desert-Enduro è 21000001.
Initial part number of the motorcycle WMX 500/86 Cross-Desert-Enduro is 21000001.
Le primiere numéro de matricule des motorcyclettes WMX 500/86 Cross-Desert-Enduro est 21000001.
Die nummer der anfangsmatrikel vom motorrad WMX 500/86 Cross-Desert-Enduro ist 21000001.

Emesso: Marzo 1986
Issued: March 1986
Imprimé: Mars 1986
Herausgegeben: März 1986

TECHNICAL SPECIFICATIONS

CAGIVA WMX 500/86 DESERT

Engine type	2 stroke, single cylinder
Cooling	Liquid cooled, twin radiators
Bore & stroke	87 x 82 mm
Displacement	487.5 cc
Carburetor	Dell'Orto 38 mm
Ignition	Motoplat electronic with variable advance and lighting coils
Primary drive	Gear
Clutch	Multiplate, oil bath
Gearbox	5 speed, constant mesh
Secondary drive	Chain
Starter system	Kickstarter
Frame	Single downtube, cradle type, 4130 round tube with removable sidestand
Front suspension	Hydraulic, telescopic type, 42 mm Marzocchi
Rear suspension	"Soft-Damp" type with swingarm and Ohlin single shock
Suspension travel	Front: 11.7" Rear : 12.6"
Front wheel	3.00 x 21"
Rear wheel	5.00 x 18"
Tires	Pirelli "Hard-Cross"
Front brake	Brembo disc, drilled, 230 mm (9.0") with disc cover
Rear brake	Drum, 130 mm (5.12")
Max length	2200 mm (86.9")
Max width	850 mm (33.4")
Max heigth	1214 mm (47.8")
Seat height	940 mm (37.0")
Ground clearance	395 mm (15.5")
Wheelbase	1495 mm (58.8")
Trail	118 mm (4.64")
Rake	28 degrees
Fuel tank cap.	17 L (4.5 gals)
Dry weight	105 kg (230 lbs)
Lubrication	Pre-mix 50:1
Country of origin	Italy
Distributor	Cagiva North America 20030 S. Normandie Torrance, CA 90502

Cagiva reserves the right to discontinue models or change specifications or design at any time without notice

CAGIVA
NORTH AMERICA, INC.

PHONE: (213) 538-9337

TECHNICAL SPECIFICATIONS

CAGIVA WMX 500/86 ENDURO

Engine type	2 stroke, single cylinder
Cooling	Liquid cooled, twin radiators
Bore & stroke	87 x 82 mm
Displacement	487.5 cc
Carburetor	Dell'Orto 38 mm
Ignition	Motoplat electronic with variable advance and lighting coils
Primary drive	Gear
Clutch	Multiplate, oil bath
Gearbox	5 speed, constant mesh
Secondary drive	Chain
Starter system	Kickstarter
Frame	Single downtube, cradle type, 4130 with removable sidestand
Front suspension	Marzocchi 42 mm, hydraulic, telescopic
Rear suspension	"Soft Damp" type with swingarm and single Ohlin shock asborber
Suspension travel	Front: 11.7" Rear : 12.6"
Front wheel	3.00 x 21"
Rear wheel	5.00 x 18"
Tires	Pirelli "Hard-Cross"
Front brake	Brembo drilled disc, 230 mm (9.0") with disc cover
Rear brake	Drum, 130 mm (5.12"), cable operated
Max length	2200 mm (86.9")
Max width	850 mm (33.4")
Max heigth	1214 mm (47.8")
Seat height	940 mm (37.0")
Ground clearance	395 mm (15.5")
Wheelbase	1495 mm (58.8")
Trail	118 mm (4.64")
Rake	28 degrees
Fuel tank cap.	17 L (4.5 gals)
Dry weight	105 kg (230 lbs)
Lubrication	Pre-mix, 50:1
Electrics	Head and taillight
Instruments	Speedometer with resetable odometer
Country of Origin	Italy
Distributor	Cagiva North America 20030 S. Normandie Torrance, CA 90502

Cagiva reserves the right to discontinue models or change specifications or design at any time without notice

INDEX

INDICE - INDEX - INDEX - INHALTSVERZEICHNIS

Tavola - Drawing
Table - Bild

1 Attrezzi di assistenza - Service Tools - Outils d'assistance - Hilfsausrüstung.
2 Testa, cilindro, pistone, manovellismo - Cylinder head, cylinder, piston, crankshaft - Culasse, cylindre, piston, vilebrequin - Zylinderkopf, zylinder, Kolben, Kurberwelle.
3 Raffreddamento - Cooling - Refroidissement - Wasserkühlung.
4 Basamento - Crankcase - Carter - Gehäuse.
5 Coperchi basamento - Crankcase covers - Couvercles carter - Gehäusedeckel
6 Avviamento - Kick starter - Démarrage - Anlasser.
7 Trasmissione primaria, frizione - Primary drive, clutch - Transmission primarie, embrayage -Erster antrieb, Kupplung.
8 Cambio velocità a 5 marce - Transmission 5 velocity - Rapport à 5 vitesse - Wechselgetriebe 5 Gang
9 Comando cambio - Shifter - Commande de vitesse - Gangschaltung
10 Parte elettrica - Ignition system - Parties électriques - Elektrische teile
11 Carburatore - Carburetor - Carburator - Vergaser
12 Aspirazione e filtro aria - Air box and filter - Aspiration et filtre - Ansaugen und filter
13 Telaio - Frame assembly - Châssis - Rahmen
14 Sospensione anteriore - Front fork assembly - Suspension AV - Teleskopgabel
15 Forcellone e sospensione posteriore - Swing arm and rear suspension - Fourche, suspension AR - Gabel, Hint. Aufhängung
16 Manubrio e comandi - Handlebar and controls - Guidon et commandes - Lenker und SteUerorgane
17 Comando freno posteriore - Rear brake control - Commande frein AR - Hint Bremse
18 Carenature, parafanghi, sella - Fenders, chain guard, seat - Carenature, garde-boue, siège -Verkleidung, Koftlügel und sattel
19 Serbatoio carburante - Gas tank - Reservoir carburant - Kraftstoffbehälter
20 Scarico - Exhaust system - Tuyau d'échappement - Auspuffrohr
21 Ruota anteriore - Front wheel - Roue AV - Vorterrad
22 Ruota posteriore - Rear wheel - Roue AR - Hinterrad
23 Dotazione - Stock - Nécessaire - Werkzeugu.
24÷27 Varianti per trasformazione in modello «Desert» - Variants for transformation in model «Desert» - Variantes pour transformation dans le model «Desert» - Wahlurschlag für model «Desert» Umwandlung
28 Varianti per trasformazione in modello «Enduro» - Variants for transformation in model «Enduro» - Variantes pour transformation dans le model «Enduro» - Wahlurschlag für model «Enduro»

INDICE NUMERICO PROGRESSIVO / NUMERICAL INDEX / INDEX NUMERIQUE / NUMMERNVERZEICHNIS

DISEGNO DRAWING DESSIN ZEICHNUNG	PAGINA PAGE PAGE SEITE	DISEGNO DRAWING DESSING ZEICHNUNG	PAGINA PAGE PAGE SEITE	DISEGNO DRAWING DESSING ZEICHNUG	PAGINA PAGE PAGE SEITE
1045	13	24958	9	32867	16
1048/3-5-7	13	25044	11	32907	34
1199	26	25145/10	10	33109	16
1688	30	25245	15	33211	16
3271	9	25304	29	33280	22
4103	16-33	26723	31	33470	22
4617	8	26783	35	33536	26
5761/55	33	27065	29	33564	22
5761/65	16	27142	18	33607	30
5893/20	29	27143	18	33748	16
5893/40	29	27349	27	33767	19
5893/60	29	27466	29	33946	9
5893/80	29	27521	5	34002	23
6208	37	27865	10	34083	6
6513	24	27910/9	16	34128/14	16
6597	9	27910/37	33	35006	10
6925	24	27960	9	35078	28
8146	8	28182	8	35099	6
9671	22	28327	14	35353	16-33
9854	31	28926/20-25	14	35408	5-33
10290	8	28929	21	35535	9
10904/3-6-10	10	29042	33	35588	15
11794/3-8-10	13	29058	28-36	35780	11
12029	16	29116	19	35781	11
12030	16	29117	19	35782	11
12032/70	16	29242	30	35816	10
12033	16	29627	28-36	35819	10
12034	16	29634	28	35874	10
12041/185-190	16	29665	33	35882	8
12041/195	33	29861	14	35905	8
12045	16	29862	14	35929	10
12046	16	30343	23	36124	36
12048	16	30344	23	36140	13
12451	16	30728	8	36163	29
12723	24	30809	27	36164	28
13346	28-36	30967	8	36185	11
13825	22	31060	26	36186	11
14836	37	31106	19	36187	13
15658	28-36	31128	19	36192	10
17826	5	31290	10	36194	10
18048	7-17-35	31307/30	5	36196	10
18282/4-6-8-10	12	31307/40	5	36197	13
18422	4-9	31307/50	5	36198	10
18648	28-36	31307/60	5	36199	10
18922	26	31307/70	5	36206	12
19563	15	31388	11	36209	12
19620	8	31542	34	36213	12
20066	35	31622	35	36214	12
21611	30	31661	37	36215	13
21811	15-23-37	31914	4	36268	28
21812	34-37	32064	21	36380	10
21954	19	32065	21	36500	16
22373	12	32069/10	10	36664	5
22613	6	32069/30	22	36666	5
23110	31	32069/80	22	36678	8
23114	30	32069/100	22	36758	8
23116	30	32069/120	22	36760	8
23117	21	32102	26	36761	8
23123	6	32217	15	36763	8
23158	15	32485	8	36766	8
23189	8	32528	20	36767	9
23981	16	32531	17	36768	9
23983	16	32758	29-36	36770	9
23985	16	32759	30	36772	8
23990	16	32854	16	36786	9
24058/260	16	32855	16	36792	14
24952	8	32866	16	36793	14

INDICE NUMERICO PROGRESSIVO / NUMERICAL INDEX / INDEX NUMERIQUE / NUMMERNVERZEICHNIS

DISEGNO DRAWING DESSIN ZEICHNUNG	PAGINA PAGE PAGE SEITE	DISEGNO DRAWING DESSING ZEICHNUG	PAGINA PAGE PAGE SEITE	DISEGNO DRAWING DESSING ZEICHNUG	PAGINA PAGE PAGE SEITE
36794	14	38216	7	40337	25
36795	14	38262	27	40338	6
36796	14	38286	10	40340	25
36797	14	38334	21	40351	28
36798	14	38601	4	40367	4
36799	14	38748	26	40367/20	4
36801	14	38752	26	40367/40	4
36804	14	38762	22-36	40370	5
36805	14	38763	22-36	40373	5
36807	14	38764	22-36	40375	5
36809	14	38766	22-36	40376	5
36817	4	38767	22-36	40379	5
36836	11	38768	22-36	40380	11
36849	11	38769	22-36	40385	11
36850	11	38797	23	40387	10
36854	11	38798	23	40388	14
36855	11	38799	23	40390	7
36856	11	38800	23	40533	31
36857	11	38801	23	40534	30
36863	11	38805	23	40535	30
36864	11	38810	26	40536	30
36880	4	39031	25	40538	30
36881	4	39238	25	40542	30
36883	27	39246	11	40547	30
36888	12	39247	11	40554	31
36889	12	39248	11	40621	25
36982	15-37	39260	35	40622	6
37314	23	39511	12	40623	6-34
37339	21	39512	12	40624	6
37618	18	39524	3	40634	27
37619	18	39651	30	40636	27
37620	18	39652	31	40644	18
37622	17	39682	8	40645	18
37627	27	39683	4	40646	21
37632	7-17	39685	4-9	40647	24
37633	21	39686	7	40648	18
37634	21	39687	6	40649	21
37635	21	39690	6	40651	21
37636	6-25	39694	4	40653	26
37637	26	39698	4	40683	23
37650	26	39699/5-7-10	5	40684	23
37652	27	39700	4	40705	23
37656	6-25	39726	28-36	40717	37
37661	26	39727	28	40719	15-18-21-34
37745	22-26	39729	28-36	40720	18-24-27-30
37746	17	39730	36	40721	18-22
37781	22	40158	8	40723	21
37782	21	40221	18	40730	17
37783	21	40227	21	40746	21
37785	21	40254	10	40747	6
37786	21	40259	18	40748	6
37805	17	40260	18	40753	28
37841	23	40270	21	40755	6
37862	17	40271	24	40756	6
37906	17	40309	18	40764	21
37947	17	40319	21	40780	6
37969	20	40320	21	40781	6
37979	19	40321	21	40784	18
37982	19	40324	22	40792	31
37990	20	40325	21	40793	31
38050	8	40327	26	40796	30
38081	25	40329	27	40811	21
38112	27	40330	25	40813	26
38115	22	40331	25	40814	27
38136	22	40333	25	40815	6
38214	9	40334	25		
38215	9	40336	25		

INDICE NUMERICO PROGRESSIVO / NUMERICAL INDEX / INDEX NUMERIQUE / NUMMERNVERZEICHNIS

DISEGNO DRAWING DESSIN ZEICHNUNG	PAGINA PAGE PAGE SEITE	DISEGNO DRAWING DESSING ZEICHNUNG	PAGINA PAGE PAGE SEITE	DISEGNO DRAWING DESSING ZEICHNUG	PAGINA PAGE PAGE SEITE
40818	19	42351	16	48011	4
40819	23	42471	11	48011/1 ÷ 3	4
40859	31	42761	20	49493	34
40867	31	42791	25	49967	37
40868	22	43101	36	49984	37
40902	15	43106	31	49985	37
40907	3	43178	3	49987	37
41109	5	43179	3	49988	37
41110	16	43203	10	49989	37
41223	18	43283	31	49998	37
41224	18	43552	23	49999	37
41229	27	43699	12	50000	35
41230	27	43700	12	50005	35
41231	24	43701	12	50012	37
41246	25	43702	13	50013	37
41253	19	43703	12	50015	37
41275	28	43704	12	50016	35
41276	28	43722	36	50017	35
41277	28	43724	28-36	50274	32
41278	28	43728	36	50461	33
41280	28-36	43739	35	50462	33
41291	29	43823	3	50463	33
41292	28	43889	36	50465	33
41293	28	43890	36	50466	33
41303	18	44073	16	50467	33
41304	18	44074	16	50468	33
41305	31	44075	3	50469	33
41306	31	44265	14	50471	33
41310	30	44266	14	50472	33
41314	24	44267	12	50473	33
41316	28	44313	14	50475	33
41317	28	44319	30	50476	33
41319	32	44322	30	50478	33
41371	7	44323	31	50479	33
41372	6	44324	31	50481	33
41373	6	44344	18	50482	33
41374	6	44345	18	50483	33
41376	22	45030	19	50485	33
41380	31	45034	5	50486	33
41381	19	45134/30	16	50487/35	33
41383	20	45140	31	50488/264	33
41384	19	45150	27	50489	33
41386	25	45203	31	50490/60	33
41387	19	45204	31	50491/350	33
41388	19	45219	21	50520	37
41389	19	45425	27	50521	37
41391	19	46139	34	50546	35
41392	19	46145	23	50657	34
41393	19	46146	28	50660	34
41394	19	46147	28	50661	34
41396	20	46149	28	50687	35
41398	20	46150	29	50731	35
41399	19	46151	4	50763	35
41400	20	46152	20	50782	37
41403	19	46383	15	50787	34
41406	20	46390	36	50788	34
41407	19	46399	36	50789	37
41408	20	46400	36	50790	35
41409	19	46426	28-34-36	50791	35
41410	19	46955	24	50792	34
41499	8	47114	8	50793	37
41763	30	47286	22	50794	36
41780	4	47649	34	50795	35
41821	10	47650	34	50796	34
41823	8	47651	34	50805	35
42168	36	48010	4	51147	11
42172	36	48010/1 ÷ 3	4	51148	11

INDICE NUMERICO PROGRESSIVO / NUMERICAL INDEX / INDEX NUMERIQUE / NUMMERNVERZEICHNIS

DISEGNO DRAWING DESSIN ZEICHNUNG	PAGINA PAGE PAGE SEITE
51170	34
51173	34
51174	34
51175	34
51214	33
51215	33
51231	33
51342	33
51498	33
51523	34
51582	34
N1076-G22	8
N1077-G22	6
N1079-G22	7-33-35-37
N1081-G22	11-14-15-18-24-25
N1082-G22	6
N1083-G22	6
N1087-G22	25
N1089-G22	27
N1091-G22	21
N1137-G22	27
N1138-G22	27
N1144-G22	18
N1146-G22	28-30
N1148-G22	18
N1150-G22	18-21
N1153-G22	18
N1219-G22	18
N2505-G22	35
N2509-G22	4-25-28
N2510-G22	5-9-25
N2511-G22	9
N2512-G22	9
N2516-G22	8
N2519-G22	8
N2520-G22	8
N2521-G22	8
N2556-G19	20
N2556-G22	26
N2557-G19	19
N2557-G22	10
N2558-G19	19-34
N2559-G22	35
N2613-G22	19
N2926-G22	19
N3183-G22	37
N3209-G22	37
N3213-G22	15
N3841-G0	10
N4103-G22	23
N7335-G22	6
N7350-G22	18-27
N7558-G22	37
N15031-G22	25
N15033-G0	11
N15033-G22	24
N15062-G22	24
N15064-G22	18-22-31
N15066-G22	34
N15085-G22	31
N15095-G22	4
N15191-G22	25
N15193-G19	19
N15193-G22	27-33-35-37
N15213-G22	21
N15502-G22	25-37
N15503-G22	15
N15504-G19	19
N15504-G22	18-22-31-33-35-37
N15506-G22	18-21-24-27
	29-31-35
N15507-G22	18-21
N15533-G22	5-33
N15536-G22	4-25-31
N15538-G22	22-27-29
N15541-G22	21
N15548-G22	17-22
N15549-G22	6-17-21-22-25
	27-35-37
N15580	11
N15587-G22	8
N15636-G22	15
N15638-G22	18
N15656-G22	6
N15673-G22	7
N15679-G22	14
N15766-G22	15
N15771-G22	21
N15776-G22	37
N20066-G22	24
N21006	15
N21012	11
N21206-G0	10
N21300-G0	20
N21312-G0	34-36
N21505	10
N21507	10-11
N21542	12
N21923	24
N21938	19
N29004	36
N29005	28-30

DISEGNO DRAWING DESSING ZEICHNUG	PAGINA PAGE PAGE SEITE

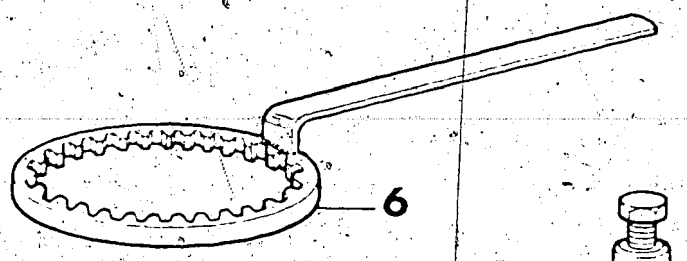

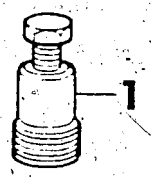

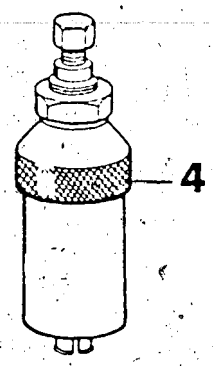

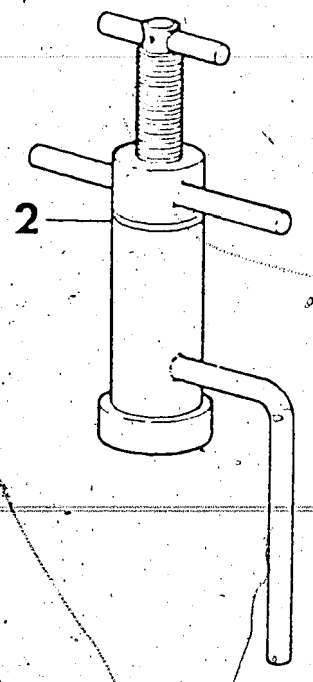

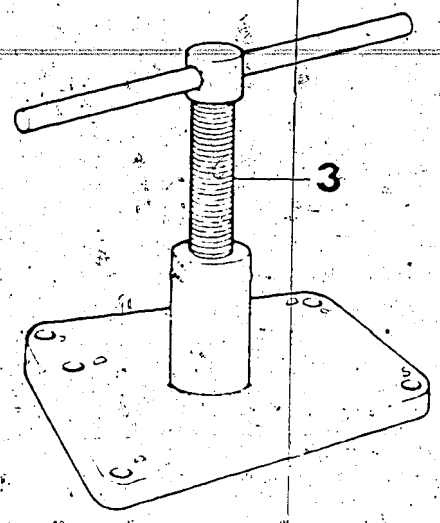

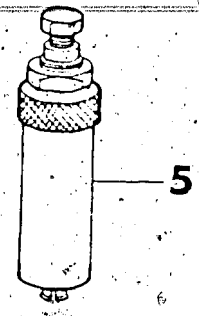

Index No Pos. N.	Code N. Nr. Code N. Cod Code Nr.	DENOMINAZIONE	NAME	DESIGNATION	BESHREIBUNG	Q.ty Q.tà Q.te M.ge	Validity Validità Validité Gultig
1	40907	Estrattore rotore accensione	Rotor puller	Extracteur pour rotor allumage	Auszieher rotor zündung	1	
2	43179	Attrezzo mont. alb. motore nel carter destro	Installing tool Crankshaft right	Outil pour montage vilebrequin dans le demicarter D.	Werkzeug um kubelw ins rechts halbegehäuse zu montieren*	1	
3	*44075	Attrezzo separaz. semicarter e smont. alb. motore	Crankcase splitting tool and crankshaft disassembly	Outil pour démontage carters et vilebrequin	Werkzeug um Halbgeh	1	
4	43178	Estrattore cuscinetto alb. primario	Mainshaft bearing puller	Extracteur roulement	Auszieher der Lagers	1	
5	43823	Estrattore boccola a rullini alb. com. frizione	Clutch shaft needle bearing puller	Extracteur pour roulement à aguilles	Auszieher für nadelkafig	1	
6	39524	Chiave d'fermo per. mozzo frizione	Clutch hub holding tool	Clé de blocage pour moyeau embrayage	Halteschlüsser für Kupplungscheiben	1	

TESTA CILINDRO, CILINDRO, PISTONE, MANOVELLISMO CYLINDER HEAD, CYLINDER, PISTON, CRANKSHAFT CULASSE, CYLYNDRE, PISTON, VILEBREQUIN ZYLINDERKOPF, ZYLINDER, KOLBEN, KURBERWELLE	DRAWING-TAVOLA TABLE-BILD	2 WMX 500/86 Cross-Desert-Enduro

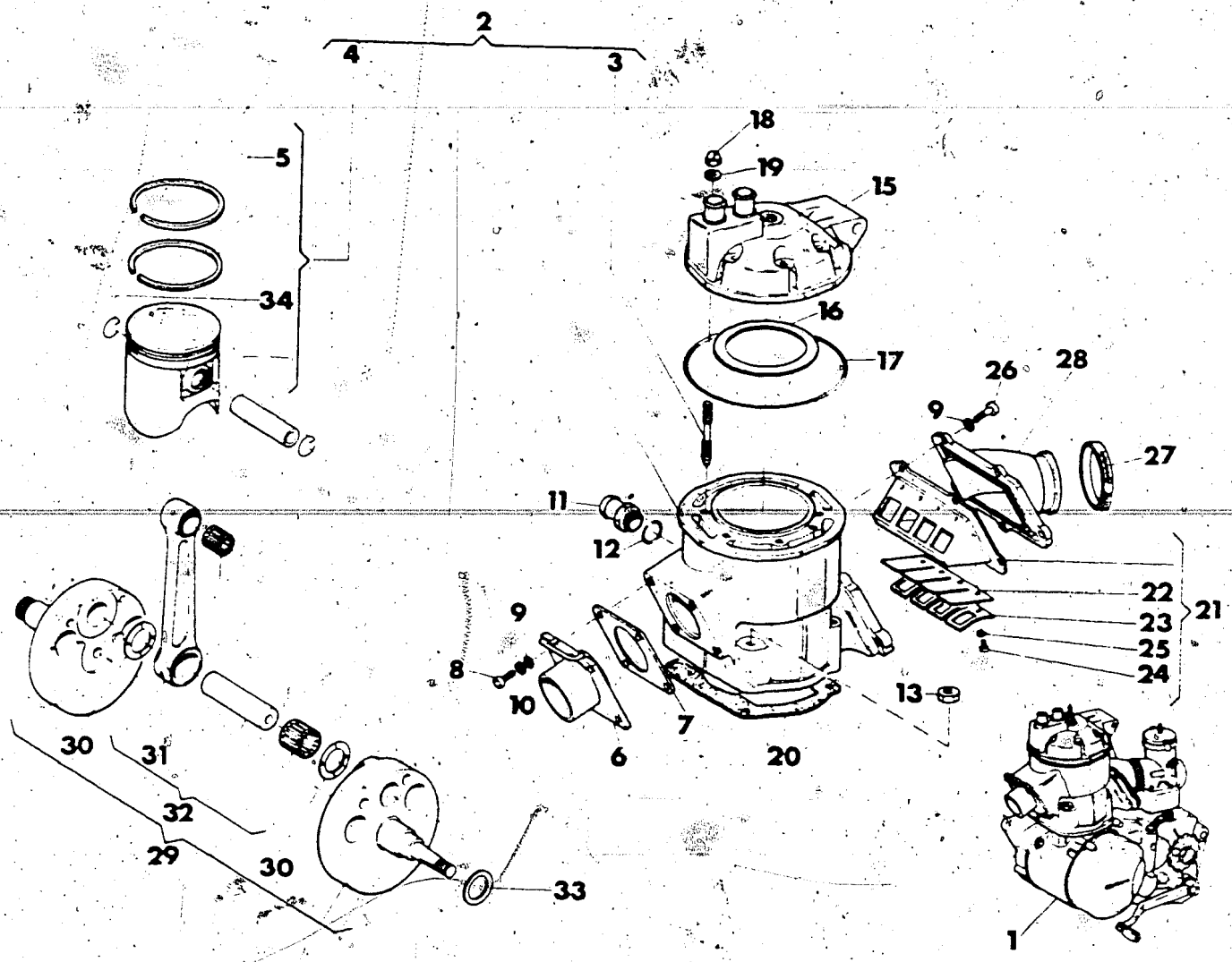

Index No Pos N	Code N Nr Code N Cod Code Nr	DENOMINAZIONE	NAME	DESIGNATION	BESHREIBUNG	Q ty Q tà Q te M ge	Validity Validità Validité Gultig
1	36817	Motore completo di carburatore, leve avviamento, comando cambio, frizione e candela	Engine assy with carburetor, starting gearbox, clutch control lever and spark plug	Moteur compl de carburator, levier démarrage, commande changement de vitesse, friction et, bougie	Motor mit Vergaser Kpl Getriebehebel, Räderstellheben, Kupplungshebel u Kerze	1	
2	39700	Assieme cilindro	Cylinder assy	Cylindre compl	Zylinder Kpl	1	
3	38601	Prigioniero	Stud bolt	Goujon prisonnier	Stiftschraube	8	
4		Assieme pistone	Piston assy	Piston compl	Kolben Kpl	1	
	40367	Blu ϕ 86,932 ÷ 86,925 oppure	Bleu ϕ 86,932 ÷ 86,925 or	Blue ϕ 86,932 ÷ 86,925 ou	Blau ϕ 86,932 ÷ 86,925 or		
		Rosa ϕ 86,940 ÷ 86,932	Pink ϕ 86,940 ÷ 86,932	Rose ϕ 86,940 ÷ 86,932	Rose ϕ 86,940 ÷ 86,932		
	40367/20	Blu ϕ 87,132 ÷ 87,125 oppure	Bleu ϕ 87,132 ÷ 87,125 or	Blue ϕ 87,132 ÷ 87,125 ou	Blau ϕ 87,132 ÷ 87,125 or		
		Rosa ϕ 87,140 ÷ 87,132	Pink ϕ 87,140 ÷ 87,132	Rose ϕ 87,140 ÷ 87,132	Rose ϕ 87,140 ÷ 87,132		
	40367/40	Blu ϕ 87,332 ÷ 87,325 oppure	Bleu ϕ 87,332 ÷ 87,325 or	Blue ϕ 87,332 ÷ 87,325 ou	Blau ϕ 87,332 ÷ 87,325 or		
		Rosa ϕ 87,340 ÷ 87,332	Pink ϕ 87,340 ÷ 87,332	Rose ϕ 87,340 ÷ 87,332	Rose ϕ 87,340 ÷ 87,332		
	48010	Assieme pistone ϕ 87,5	Piston assy ϕ 87,5	Piston compl ϕ 87,5	Kolben Kpl ϕ 87,5		
	48010/1	Assieme pistone ϕ 88,0	Piston assy ϕ 88,0	Piston compl ϕ 88,0	Kolben Kpl ϕ 88,0		
	48010/2	Assieme pistone ϕ 88,5	Piston assy ϕ 88,5	Piston compl ϕ 88,5	Kolben Kpl ϕ 88,5		
	48010/3	Assieme pistone ϕ 89,0	Piston assy ϕ 89,0	Piston compl ϕ 89,0	Kolben Kpl ϕ 89,0		
5	46151	Coppia segmenti	Set of piston ring	Couple de segments	Ringpaar	1	
	48011	Coppia segmenti per pistone ϕ 87,5	Set of piston ring ϕ 87,5	Couple de segments ϕ 87,5	Ring paar ϕ 87,5		
	48011/1	Coppia segmenti per pistone ϕ 88,0	Set of piston ring ϕ 88,0	Couple de segments ϕ 88,0	Ring paar ϕ 88,0		
	48011/2	Coppia segmenti per pistone ϕ 88,5	Set of piston ring ϕ 88,5	Couple de segments ϕ 88,5	Ring paar ϕ 88,5		
	48011/3	Coppia segmenti per pistone ϕ 89,0	Set of piston ring ϕ 89,0	Couple de segments ϕ 89,0	Ring paar ϕ 89,0		
5	46151	Coppia segmenti	Set of piston ring	Couple de segments	Ringpaar	1	
6	36880	Raccordo tubo di scarico	Union	Raccord	Anschluss	1	
7	36881	Guarnizione	Gasket	Joint	Dichtung	1	
8	N2509-G22	Vite	Screw	Vis	Schraube	4	
9	N15504-G22	Rosetta piana	Washer	Rondelle	Scheibe	9	
10	N15536-G22	Rosetta elastica	Spring washer	Rondelle élastique	Federscheibe	4	
11	39685	Raccordo mandata acqua nel cilindro	Union	Raccord	Anschluss	1	
12	18422	Anellino OR	«O» ring	Joint «O»	«O» Ring	1	
13	41780	Dado	Nut	Ecrou	Mutter	4	
15	39683	Testa cilindro	Cylinder head	Culasse	Zylinder Kopf	1	
16	39698	Guarnizione	Gasket	Joint	Dichtung	1	
17	39694	Guarnizione OR	«O» ring	Joint «O»	«O» Ring	1	
18	N15095-G22	Dado	Nut	Ecrou	Mutter	8	
19	31914	Rosetta piana	Washer	Rondelle	Scheibe	8	

TESTA CILINDRO, CILINDRO, PISTONE, MANOVELLISMO
CYLINDER HEAD, CYLINDER, PISTON, CRANKSHAFT
CULASSE, CYLYNDRE, PISTON, VILEBREQUIN
ZYLINDERKOPF, ZYLINDER, KOLBEN, KURBERWELLE

DRAWING-TAVOLA
TABLE-BILD

2
WMX 500/86
Cross-Desert-Enduro

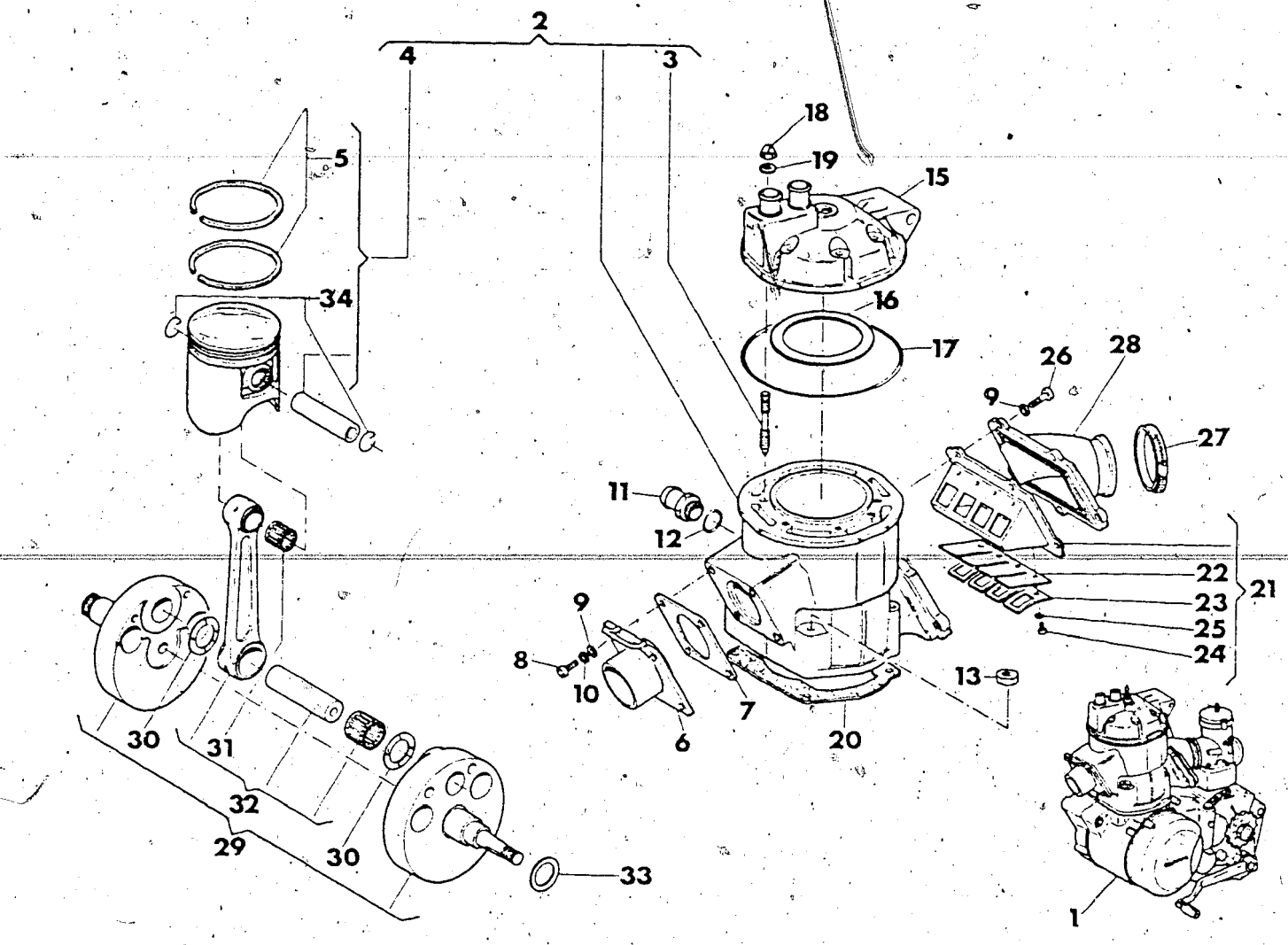

Index No. Pos. N.	Code N. Nr. Code N. Cod. Code Nr.	DENOMINAZIONE	NAME	DESIGNATION	BESHREIBUNG	Q.ty Q.tà Q.te M.ge	Validity Validità Validité Gultig
20	39699/5	Guarnizione base cil. sp.	Gasket thick	Joint d'epaiss.	Dichtung st.	1	
	39699/7	0,5 mm.	0,5 mm.	0,5 mm.	0,5 mm.		
	39699/10	0,7 mm.	0,7 mm.	0,7 mm.	0,7 mm.		
		1,0 mm.	1,0 mm.	1,0 mm.	1,0 mm.		
21	40373	Valvola di aspirazione compl.	Inlet valve assy.	Soupape d'aspiration compl.	Einla ß Ventil Kpl.	1	
22	40375	Lamella	Plate	Plaque	Platte	2	
23	40376	Piastrina	Plate	Plaque	Platte	2	
24	35408	Vite	Screw	Vis	Schraube	8	
25	N15533-G22	Rosetta elastica	Spring washer	Rondella élastique	Federscheibe	8	
26	N2510-G22	Vite	Screw	Vis	Schraube	5	
27	27521	Fascetta	Clamp	Collier	Schelle	1	
28	41109	Raccordo	Union	Raccord	Auschluss	1	
29	40379	Assieme albero motore	Crankshaft assy.	Vilebrequin compl.	Kurberwelle Kpl.	1	
30	36664	Rosetta di rasamento	Thrust washer	Rondelle d'epaulement	Anlauf scheibe	2	
31	17826	Gabbia a rullini	Needle bearing	Roulement a aiguilles	Nadel Kafig	1	
32	36666	Biella completa	Connecting rod assy	Bielle compl.	Pleuelstane Kpl.	1	
33		Rosetta di rasamento sp.	Thrust washer thick.	Rondelle d'epaulement	Anlauf scheibe	1	
	31307/30	0,3 mm.	0,3 mm.	0,3 mm.	0,3 mm.		
	31307/40	0,4 mm.	0,4 mm.	0,4 mm.	0,4 mm.		
	31307/50	0,5 mm.	0,5 mm.	0,5 mm.	0,5 mm.		
	31307/60	0,6 mm.	0,6 mm.	0,6 mm.	0,6 mm.		
	31307/70	0,7 mm.	0,7 mm.	0,7 mm.	0,7 mm.		
34	40370	Anellino ritegno spinotto	Circlip	Bagne d'arret	Federring Kolben	2	
	45034	Gruppo guarnizioni ed anelli di tenuta motore	Engine gaskets and seals set	Serie joint de moteur	Motor Dichtungs gruppe	1	

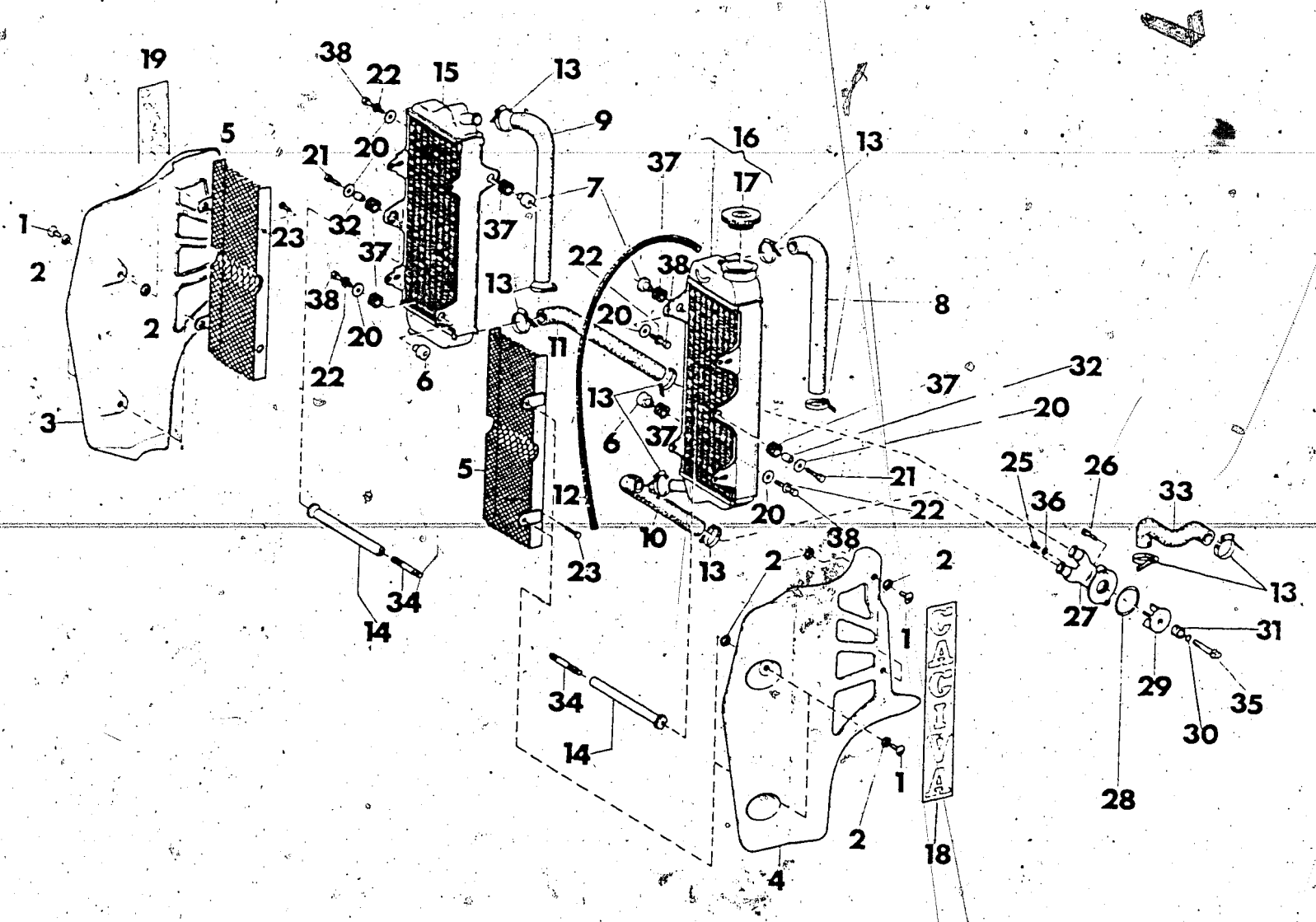

Index No. Pos. N.	Code N. Nr. Code N. Cod. Code Nr.	DENOMINAZIONE	NAME	DESIGNATION	BESHREIBUNG	Q.ty Q.tà Q.te M.ge	Validity Validità Validité Gultig
1	37636	Vite	Screw	Vis	Schraube	8	
2	37656	Rondella in gomma	Washer	Rondelle	Scheibe	16	
3	40622	Protezione laterale destra	Right guard	Protection D.	R. Schutz	1	
4	40624	Protezione laterale sinistra	Left guard	Protection G.	L. Schutz	1	
5	40338	Protezione anteriore	Front guard	Protection AV.	Vorder schutz	2	
6	41373	Distanziale	Spacer	Entretoise	Distanzstück	2	
7	41374	Distanziale	Spacer	Entretoise	Distanzstück	2	
8	40781	Tubo testa-radiatore sinistro	Line	Conduite	Rohr	1	
9	40780	Tubo testa-radiatore destro	Line	Conduite	Rohr	1	
10	40747	Tubo radiatore sinistro-pompa	Line	Conduite	Rohr	1	
11	40748	Tubo radiatore destro-pompa	Line	Conduite	Rohr	1	
12	40816	Tubo sfiato	Breather pipe	Soupital	Ablusttronre	1	
13	22613	Fascetta	Clamp	Collier	Rohrring	10	
14	41372	Supporto	Holder	Support	Lager	2	
15	40756	Radiatore destro	Right radiator	Radiator D.	R. Kühler	1	
16	40755	Radiatore sinistro	Left radiator	Radiator G.	L. Kühler	1	
17	40815	Tappo radiatore	Plug	Bouchon	Verschluss	1	
18	40623	Adesivo sinistro	Left trim	Decalcomanie G.	L. Abziehbild	1	
19	40623	Adesivo destro	Right trim	Decalcomanie D.	R. Abziehbild	1	
20	N15549-G22	Rosetta piana	Washer	Rondelle	Scheibe	6	
21	N1083-G22	Vite	Screw	Vis	Schraube	2	
22	N15656-G22	Rosetta elastica	Spring washer	Rondelle elastique	Federscheibe	4	
23	N1077-G22	Vite	Screw	Vis	Schraube	2	
25	35099	Vite scarico acqua	Screw	Vis	Schraube	1	
26	N7335-G22	Vite	Screw	Vis	Schraube	2	
27	39687	Coperchio	Pump cover	Couvercle pompe	Pumpen Deckel	1	
28	23123	Anello OR	«O» Ring	Joint «O»	«O» Ring	1	
29	39690	Girante	Rotor	Couronne	Windrad	1	
30	34083	Anello OR	«O»Ring	Joint «O»	«O» Ring	1	

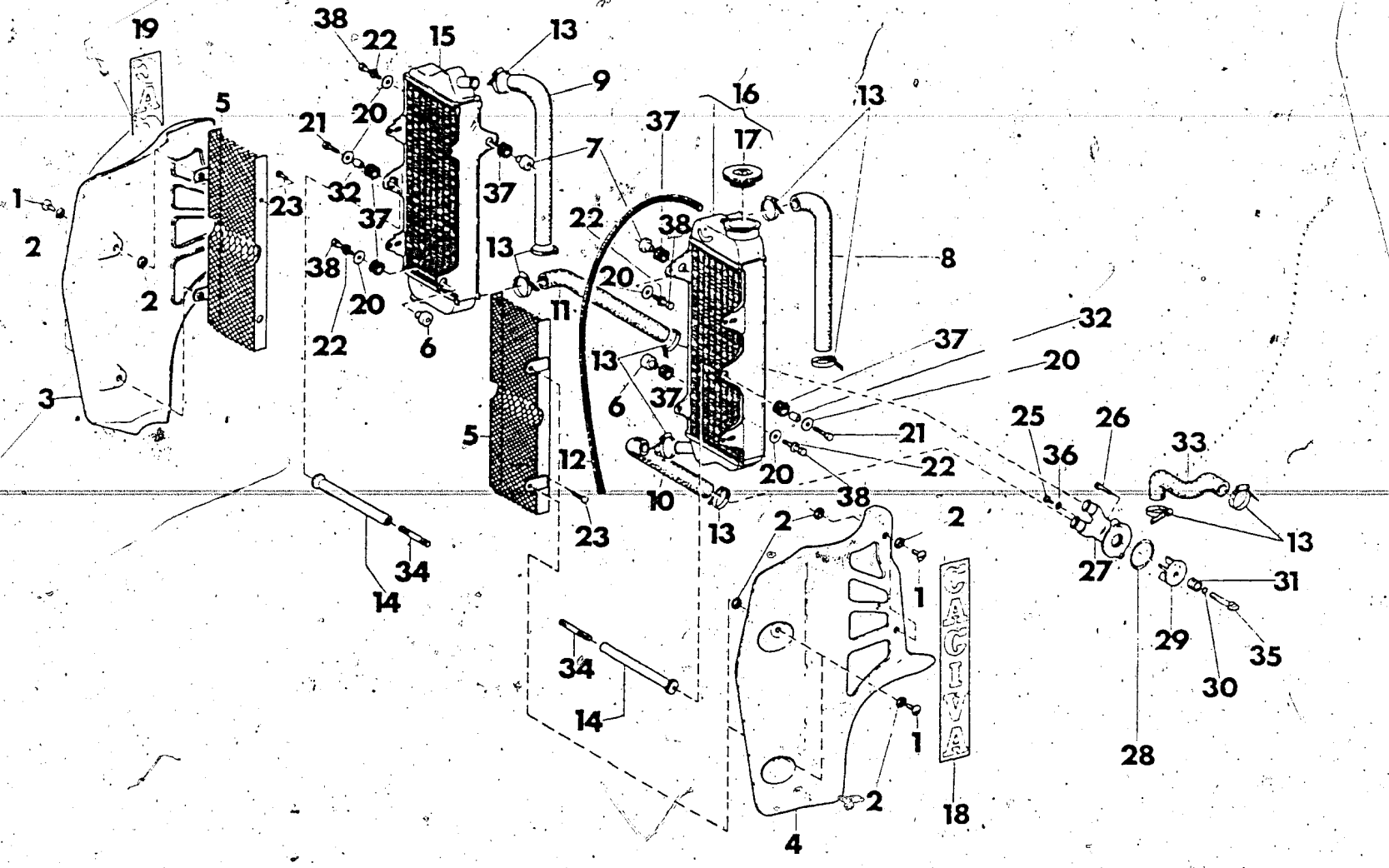

Index No. Pos. N.	Code N. Nr. Code N. Cod. Code Nr.	DENOMINAZIONE	NAME	DESIGNATION	BESHREIBUNG	Q.ty Q.tà Q.te M.ge	Validity Validità Validité Gultig
31	38216	Distanziale	Spacer	Entretoise	Distanzstück	1	
32	37632	Distanziale	Spacer	Entretoise	Distanzstück	2	
33	40390	Tubo pompa cilindro	Line	Conduite	Rohr	1	
34	41371	Prigioniero	Stud bolt	Goujon	Stehbolzen	2	
35	39686	Alb. comando pompa acqua	Shaft	Arbre	Welle	1	
36	N15673	Rosetta di tenuta	Washer	Rondelle	Scheibe	1	
37	18048	Antivibrante	Damper bushing	Element antivibrant	Schwingsdämpfer	6	
38	N1079-G22	Vite	Screw	Vis	Schraube	4	

BASAMENTO
CRANKCASE
CARTER
GEHÄUSE

DRAWING-TAVOLA
TABLE-BILD

4

WMX 500/86
Cross-Desert-Enduro

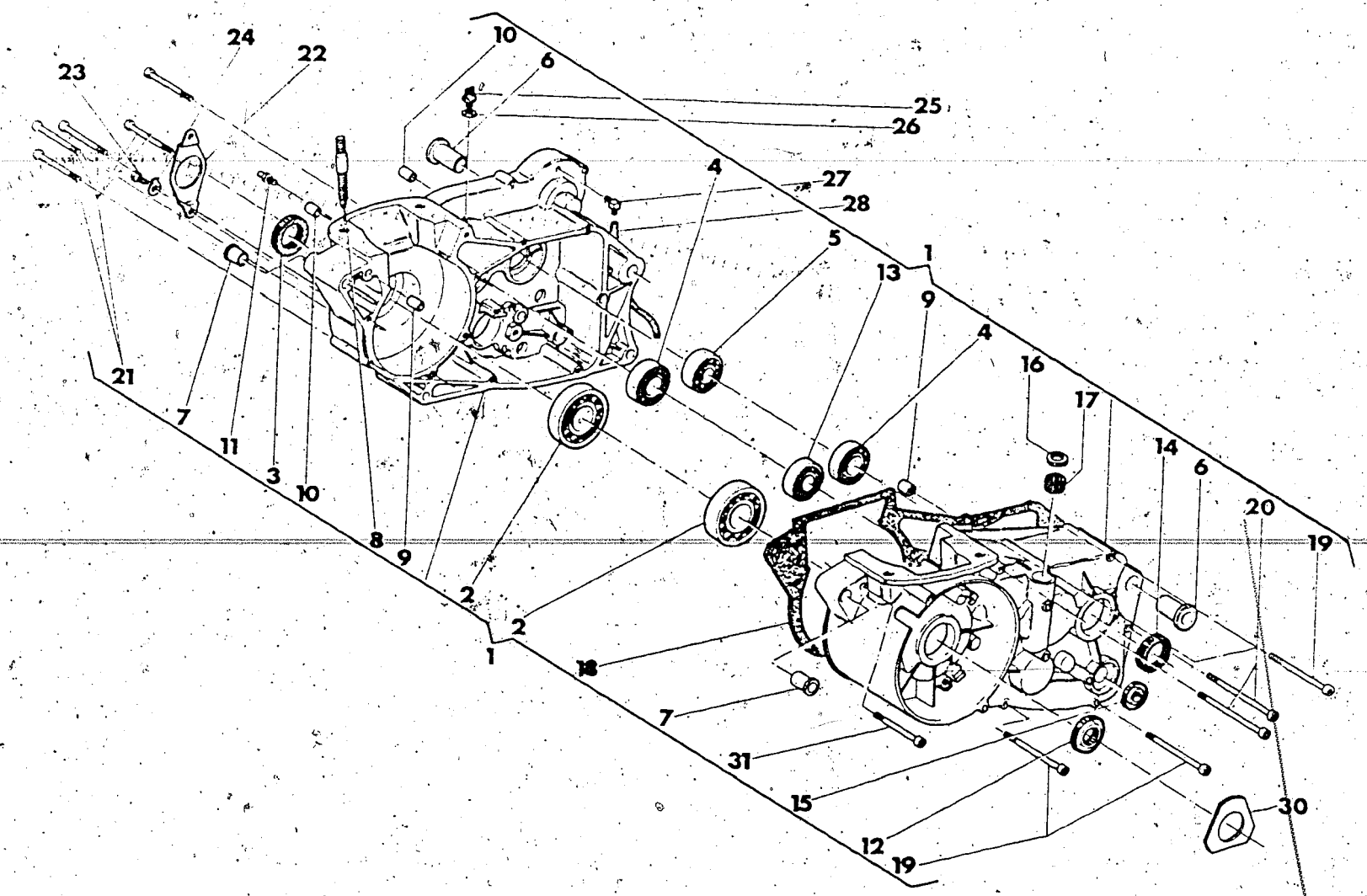

Index No. Pos. N.	Code N. Nr. Code N. Cod. Code Nr.	DENOMINAZIONE	NAME	DESIGNATION	BESHREIBUNG	Q.ty Q.tà Q.te M.ge	Validity Validità Validité Gultig
1	36758	Carter accoppiati completi	Crankcase assy.	Carters assembles compl.	Kurbelgehause Kpl	1	
2	28182	Cuscinetto alb. motore	Bearing	Roulement	Lager	2	
3	36760	Anello di tenuta	Seal ring	Bagne d'etanchéite	Dichtungsring	1	
4	24952	Cuscinetto alb. primario e secondario	Bearing	Roulement	Lager	2	
5	10290	Cuscinetto alb. secondario	Bearing	Roulement	Lager	1	
6	30967	Bussola asse rot. forcellone	Bushing	Douille	Buchse	2	
7	36761	Bussola att. motore al telaio	Bushing	Douille	Buchse	4	
8	39682	Prigioniero	Stud bolt	Prisonnier	Stiftschraube	3	
	47114	Prigioniero posteriore destro	Right stud bolt	Prisonnier droite	R. Stiftschraube	1	
9	35905	Bussola rif. carter	Bushing	Douille	Buchse	2	
10	36763	Bussola rif. coperchio	Bushing	Douille	Buchse	2	
11	35882	Vite di fermo selettore	Screw	Vis	Schraube	1	
12	30728	Anello di tenuta	Seal ring	Bagne d'etanchéite	Dichtungsring	1	
13	4617	Cuscinetto alb. primario	Bearing	Roulement	Lager	1	
14	36766	Anello di tenuta	Seal ring	Bagne d'etanchéite	Dichtungsring	1	
15	23189	Anello di tenuta	Seal ring	Bagne d'etanchéite	Dichtungsring	1	
16	38050	Anello di tenuta	Seal ring	Bagne d'etanchéite	Dichtungsring	1	
17	41499	Boccola a rullini alb. frizione	Needle bearing	Roulement a aiguilles	Nadelkafig	1	
18	36678	Guarnizione semicarter	Gasket	Joint	Dichtung	1	
19	N2519-G22	Vite	Screw	Vis	Schraube	4	
20	N2521-G22	Vite	Screw	Vis	Schraube	2	
21	N2516-G22	Vite	Screw	Vis	Schraube	5	
22	36772	Piastrina	Plate	Plaque	Platte	1	
23	N1076-G22	Vite	Screw	Vis	Schraube	2	
24	8146	Rosetta di sicurezza	Washer	Rondelle	Scheibe	2	
25	40158	Blocchetto anc. reg. frizione	Anchoring block clutch reg.	Bloc d'anc. régulat. embrayage	Verankerungsstück Kupplungsregler	1	
26	N15587	Rosetta in fibra	Washer	Rondelle	Scheibe	1	
27	19620	Raccordo sfiato	Union	Raccord	Auschluss	1	
28	32485	Tubetto	Tube	Tuyau	Rohz	1	
30	41823	Piastrina	Plate	Plaque	Platte	1	
31	N2520-G22	Vite	Screw	Vis	Schraube	1	

N° CATALOGO - CATALOG No. - Nr. CATALOGUE - KATALOG Nr.: 50656 PAGINA EMESSA Marzo '86 - PAGE IUSSED March '86 - PAGE IMPRIME Mars '86 - SEITE HERAUSGEGEBEN März '86

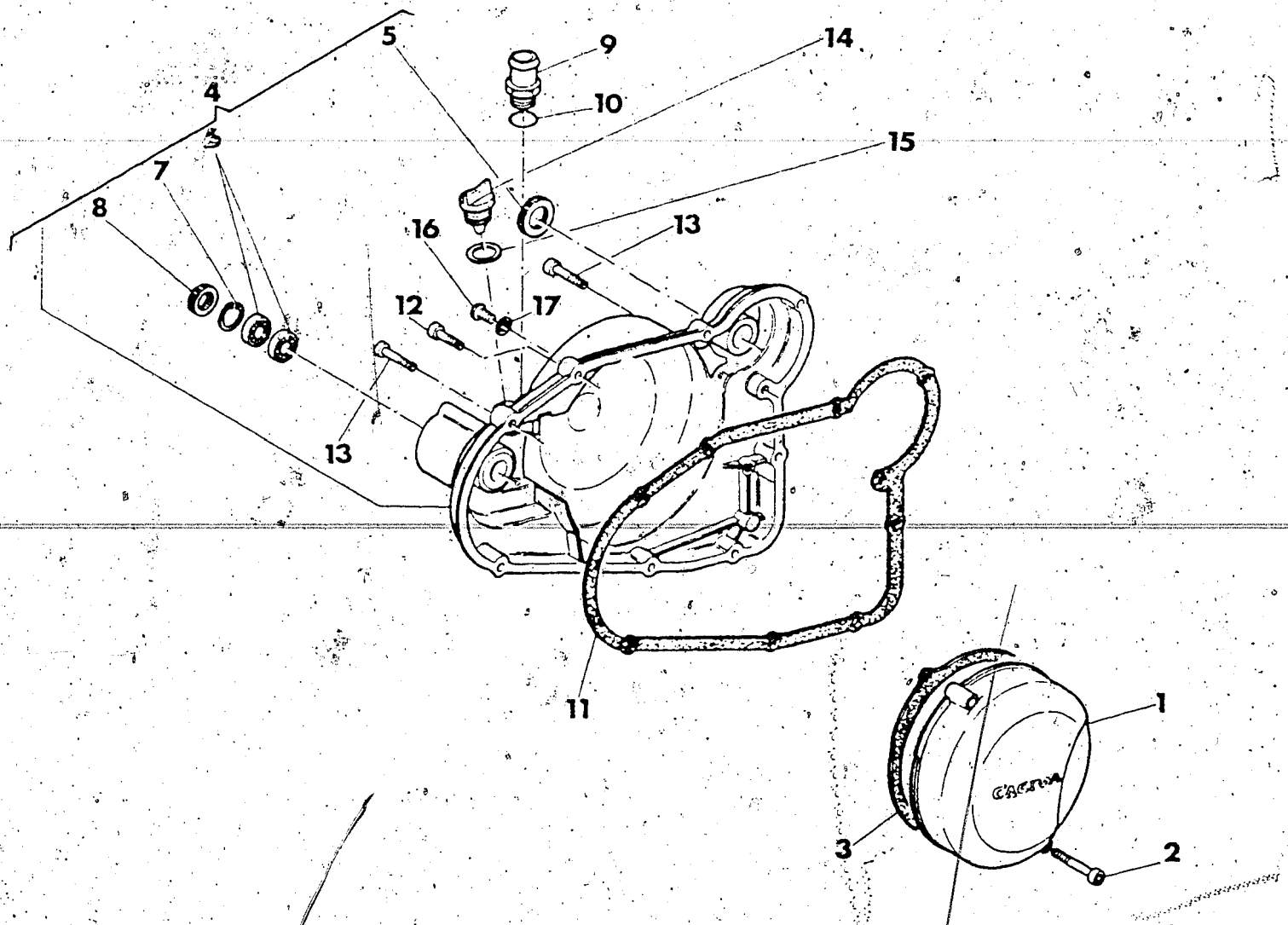

Index No. Pos. N.	Code N. Nr. Code N. Cod. Code Nr.	DENOMINAZIONE	NAME	DESIGNATION	BESHREIBUNG	Q.ty Q.tà Q.te M.ge	Validity Validità Validité Gültig
1	35535	Coperchio sinistro	Left cover	Couvercle G.	L. Deckel	1	
2	N2512-G22	Vite	Screw	Vis	Schraube	2	
3	36767	Guarnizione coperchio sinistro	Cover gasket	Joint	Dichtung	1	
4	36768	Coperchio destro compl.	Right cover assy	Couvercle D. compl.	R. Deckel Kpl.	1	
5	24958	Anello di tenuta alb. avviam.	Seal ring	Bagne d'etanchéite	Dichtungsring	1	
6	6597	Cuscinetto alb. pompa acqua	Bearing	Roulement	Lager	2	
7	38214	Anello elastico	Circlip	Bagne d'arret	Federring	1	
8	38215	Anello di tenuta pompa acqua	Seal ring	Bagne d'etanchéite	Dichtungsring	1	
9	39685	Raccordo mand. acqua al cilindro	Union	Raccord.	Anscluss	1	
10	18422	Anello OR	«O» ring	Joint «O»	«O» Ring	1	
11	36770	Guarnizione coperchio destro	Cover gasket	Joint	Dichtung	1	
12	N2510-G22	Vite	Screw	Vis	Schraube	7	
13	N2511-G22	Vite	Screw	Vis	Schraube	2	
14	36786	Tappo carico olio	Plug	Bouchon	Verschluss	1	
15	27960	Rosetta di tenuta	Washer	Rondelle	Scheibe	1	
16	33946	Vite contr. livello olio	Screw	Vis	Scraube	1	
17	3271	Rosetta di tenuta	Washer	Rondelle	Scheibe	1	

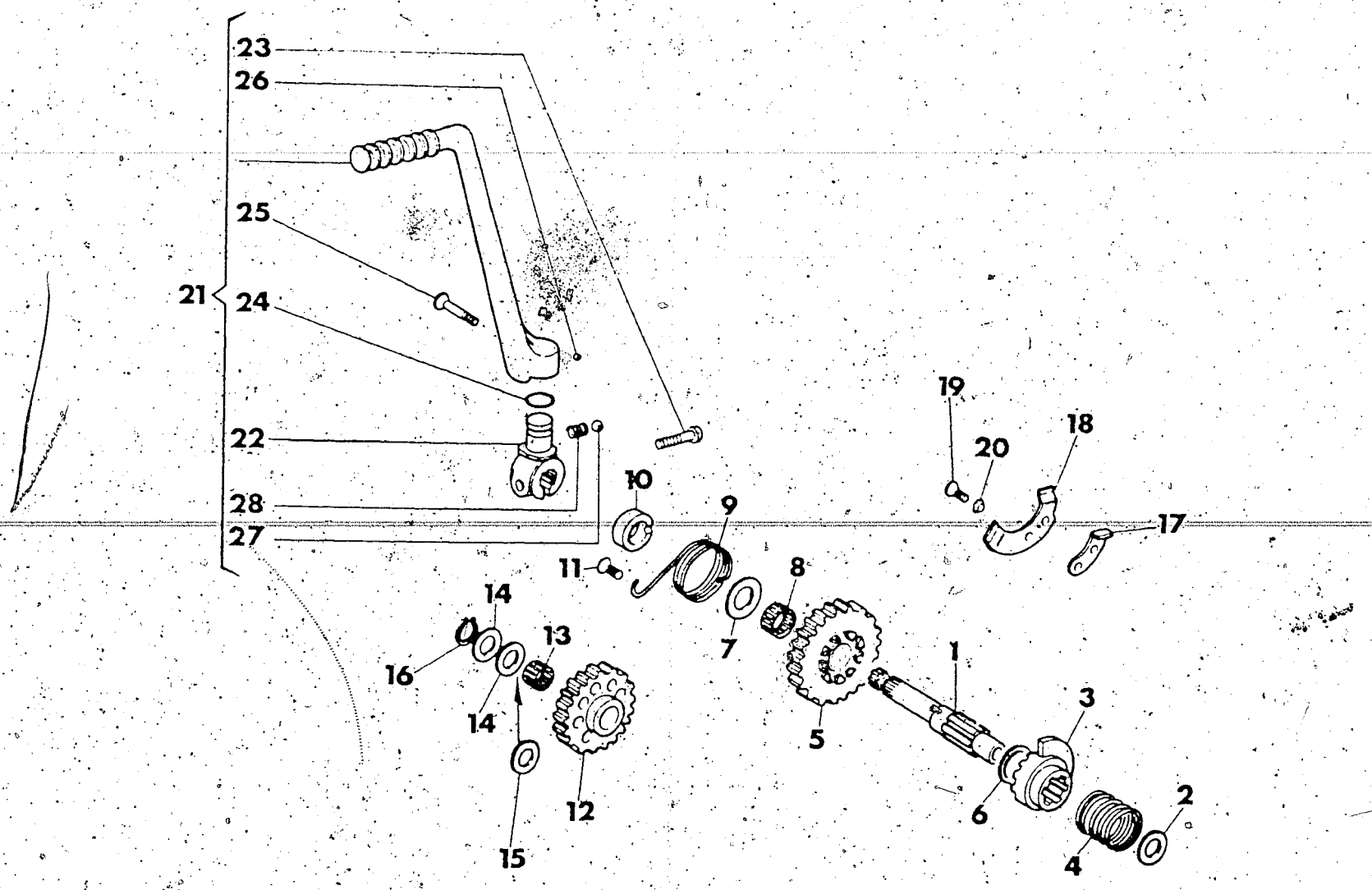

Index No. Pos. N.	Code N Nr. Code N. Cod. Code Nr.	DENOMINAZIONE	NAME	DESIGNATION	BESHREIBUNG	Q.ty Q.ta Q.te M.ge	Validity Validità Validité Gultig
1	36192	Albero com. avviamento	Starter crank shaft	Arbre de démarrage	Kickstarterwelle	1	
2	10904/10	Rosetta di rasam. sp. 1,0 mm.	Thrust washer thick 1,0 mm.	Rondelle d'epaul. esp. 1,0 mm.	Anlauf Scheibe St. 1,0 mm.	1	
3	35816	Manicotto scorrevole	Ratchet starter	Mauchon	Muffe	1	
4	35929	Molla	Spring	Ressort	Feder	1	
5	36194	Ingranaggio con cricchetto Z = 31	Gear Z = 31	Engrenage Z = 31	Zahnrad Z = 31	1	
6	25145/10	Rosetta di rasam. sp. 1,0 mm.	Thrust washer thick 1,0 mm.	Rondelle d'epaul. esp. 1,0 mm.	Anlaufscheibe St. 1,0 mm.	1	
7	32069/10	Rosetta di rasam. sp. 1,0 mm.	Thrust washer thick 1,0 mm.	Rondelle d'epaul. esp. 1,0 mm.	Anlaufscheibe St. 1,0 mm.	1	
8	35006	Gabbia a rullini	Needle bearing	Roulement a aiguilles	Nadel Kafig	1	
9	36196	Molla	Spring	Ressort	Feder	1	
10	36198	Distanziale	Spacer	Entretoise	Distanzstück	1	
11	N3841-G0	Vite	Screw	Vis	Schraube	1	
12	36199	Ingranaggio di rinvio Z = 30	Gear Z = 30	Engrenage Z = 30	Zahnrad Z = 30	1	
13	41821	Gabbia a rullini	Needle bearing	Roulement a aiguilles	Nadel Kafig	1	
14	10904/6	Rosetta di rasam. sp. 0,6 mm.	Thrust washer thick 0,6 mm.	Rondelle d'epaul. esp. 0,6 mm.	Anlaufscheibe St. 0,6 mm.	2	
*15	10904/3	Rosetta di rasam. sp. 0,3 mm.	Thrust washer thick 0,3 mm.	Rondelle d'epaul. esp. 0,3 mm.	Aulaufscheibe St. 0,3 mm.	1	
16	N21206-G0	Anello elastico	Circlip	Bagne d'arrêt	Federring	1	
17	35874	Piastrina disinn. avviamento	Plate	Plaque	Platte	1	
18	35819	Piastrina fine corsa	Plate	Plaque	Platte	1	
19	31290	Vite	Screw	Vis	Schraube	2	
20	27865	Rondella elastica	Spring washer	Rondelle élastique	Federscheibe	2	
21	40387	Leva avviamento completa	Starter crank assy	Levier demarrage compl.	Anlasser Hebe Kpl.	1	
22	40254	Morsetto	Clamp	Eton	Klamme	1	
23	N2557-G22	Vite	Screw	Vis	Schraube	1	
24	36380	Anello OR	«O» ring	Joint «O»	«O» Ring	1	
25	43203	Vite	Screw	Vis	Schraube	1	
26	N21505	Sfera 3/16''	Ball 3/16''	Bille 3/16''	Kugel 3/16''	1	
27	N21507	Sfera 1/4''	Ball 1/4''	Bille 1/4''	Kugel 1/4''	1	
28	38286	Molla	Spring	Ressort	Feder	1	

*: Se necessaria
*: If necessary
*: Si neccesaire
*: Nötig

TRASMISSIONE PRIMARIA, FRIZIONE PRIMARY DRIVE, CLUTCH TRANSMISSION PRIMAIRE, EMBRAYAGE ERSTER ANTRIED, KUPPLUNG	DRAWING-TAVOLA TABLE-BILD	7 WMX 500/86 Cross-Desert-Enduro

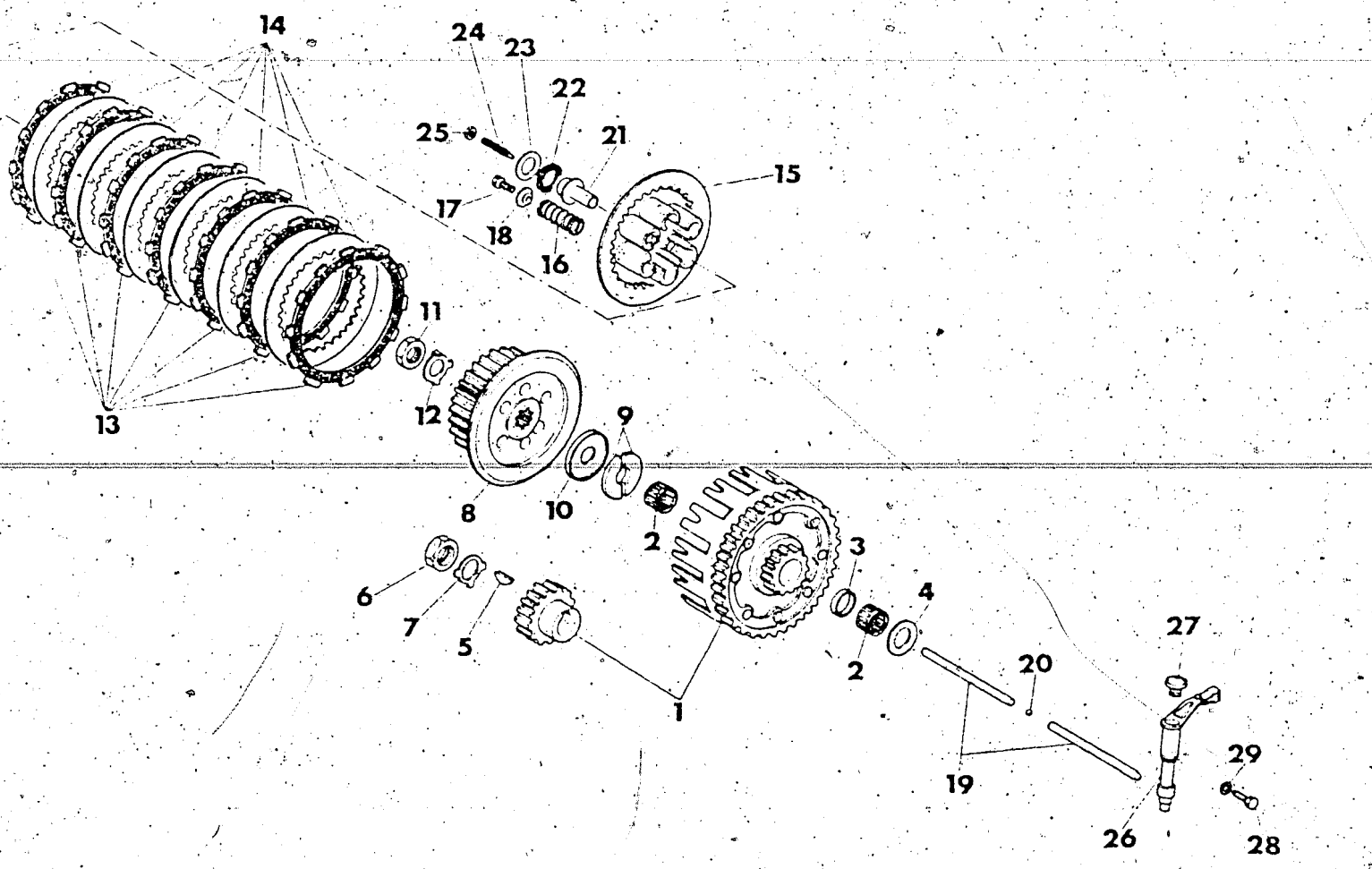

Index No. Pos. N.	Code N. Nr. Code N. Cod. Code Nr.	DENOMINAZIONE	NAME	DESIGNATION	BESHREIBUNG	Q.ty Q.tà Q.te M.ge	Validity Validità Validité Gultig
1	40380	Coppia ingran. trasm. primaria	Set of matched primary	Engrenages trans. prim.	Stirnräderpaar	1	
2	25044	Gabbia a rullini	Needle bearing	Roulement a aiguilles	Nadelkafig	2	
3	36849	Distanziale	Spacer	Entretoise	Distanzstük	1	
4	36850	Rosetta	Washer	Rondelle	Scheibe	1	
5	N21012	Linguetta americana	Key	Clavette	Keil	1	
6	36185	Dado	Nut	Ecrou	Mutter	1	
7	36186	Rosetta di sicurezza	Washer	Rondelle	Schiebe	1	
8	39246	Mozzo portadischi	Clutch nub	Moyeu porte-disques	Scheibenhatternabe	1	
9	36854	Semianello	Ring	Demi-anneau	Halbkegelring	2	
10	36855	Scodellino	Cap	Cupelle	Hülse	1	
11	36856	Dado	Nut	Ecrou	Mutter	1	
12	36857	Rosetta di sicurezza	Washer	Rondelle	Scheibe	1	
13	51147	Disco conduttore	Driver plate	Disque conducteur	Belagscheibe	7	
14	51148	Disco condotto	Driven plate	Disque interieur	Stahlscheibe	6	
15	39247	Piatto spingidischi	Plate	Plat	Teller	1	
16	42471	Molla	Spring	Ressort	Feder	6	
17	N1081-G22	Vite	Screw	Vis	Schraube	6	
18	39248	Piattello	Plate	Plat	Teller	6	
19	36863	Astina di spinta	Push rod	Tige de pusée	Anhubstange	2	
20	N21507	Sfera 1/4''	Ball 1/4''	Bille 1/4''	Kunget 1/4''	1	
21	36864	Piattello disinnesto frizione	Plate	Plat	Teller	1	
22	35780	Cuscinetto assiale	Bearing	Roulement	Lager	1	
23	35781	Ralla	Washer	Rondelle	Scheibe	1	
24	35782	Vite di registro	Adjusting screw	Vis de réglage	Einstellschraube	1	
25	N15033-G0	Dado	Nut	Ecrou	Mutter	1	
26	40385	Albero com. frizione	Shaft	Arbre	Welle	1	
27	36836	Tappo	Plug	Bouchon	Verschluss	1	
28	31388	Vite	Screw	Vis	Schraube	1	
29	N15580	Rosetta di tenuta	Washer	Rondelle	Scheibe	1	

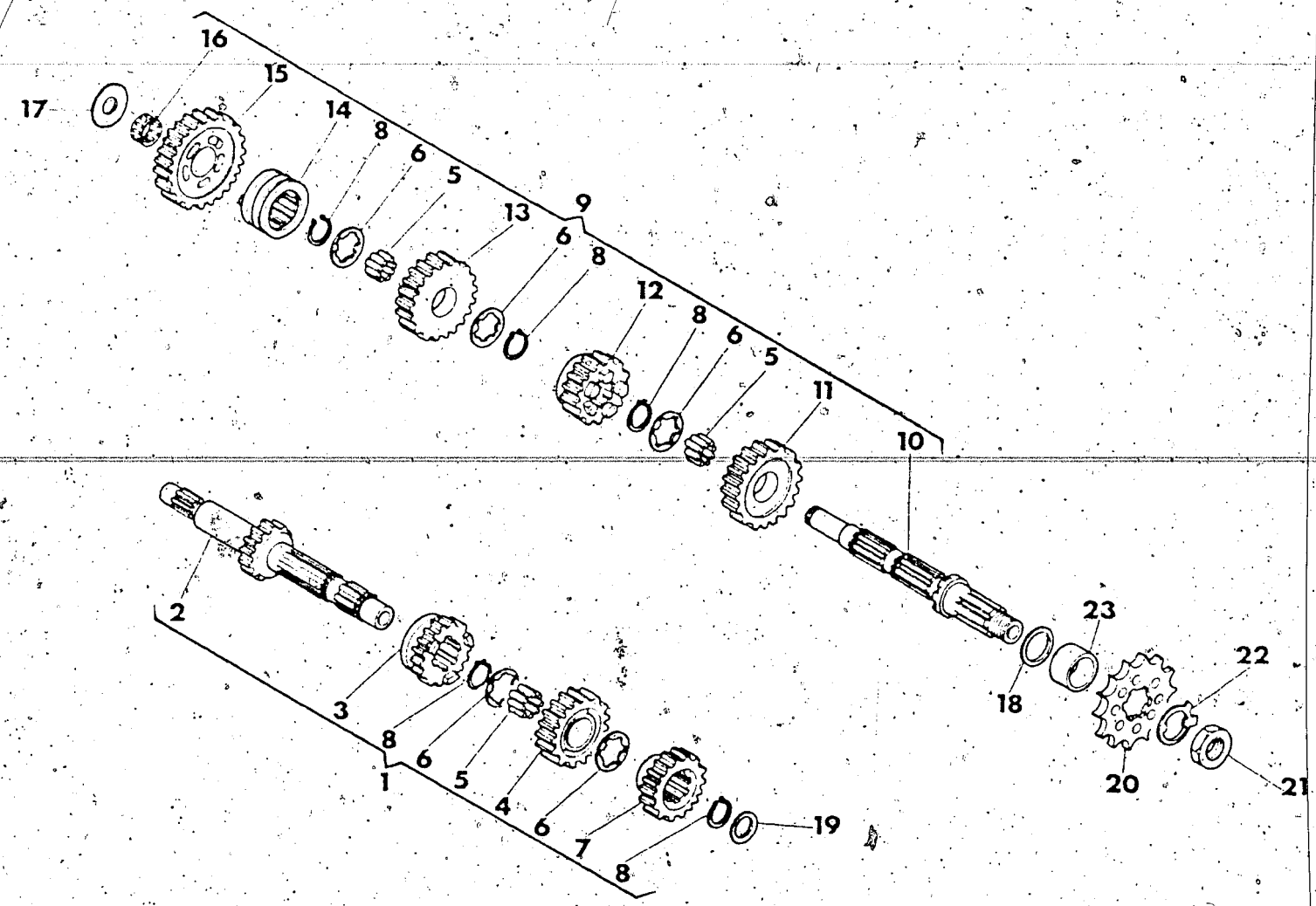

Index No. Pos. N.	Code N. Nr. Code N. Cod. Code Nr.	DENOMINAZIONE	NAME	DESIGNATION	BESHREIBUNG	Q.ty Q.tà Q te M'ge	Validity Validità Validité Gültig
1	41081	Assieme albero primario	Main shaft assy	Ensemble arbre prim.	Abtriebswelle Kpl.	1	
2	36203	Albero primario Z = 17	Main shaft Z = 17	Arbre prim. Z = 17	Abtiebwelle Z = 17	1	
3	39510	Ingran. 3ª vel. A.P. Z = 16	Gear, main shaft 3rd Z = 16	Pignon 3ème A.P. Z = 16	Stirnrad 3 A.W. Z = 16	1	
4	39512	Ingran. 4ª vel. A.P. Z = 22	Gear, main shaft 4th Z = 22	Pignon 4ème A.P. Z = 22	Stirnrad 4 A.W. Z = 22	1	
5	N21542	Rullino	Roller	Aiguille	Rolle	114	
6	36889	Rosetta di rasamento	Thrust washer	Rondelle d'epaulement	Anlaufscheibe	5	
7	36206	Ingran. 2ª vel. A.P. Z = 18	Gear, main shaft 2nd Z = 18	Pignon 2ème A.P. Z = 18	Stirnrad 2 A.W. Z = 18	1	
8	36888	Anello elastico	Circlip	Bague d'arret	Federring	5	
9	36208	Assieme albero secondario	Countershaft assy	Ensemble arbre second.	Nebeuwelle Kpl.	1	
10	36214	Albero secondario	Countershaft	Arbre secondaire	Neberwelle	1	
11	36209	Ingran. 2ª vel. A.S. Z = 23	Gear, counter shaft 2nd Z = 23	Pignon 2ème A.S. Z = 23	Stirnrad 2 N.W. Z = 23	1	
12	44267	Ingran. 4ª vel. A.S. Z = 20	Gear, counter shaft 4th Z = 20	Pignon 4ème A.S. Z = 20	Stirnrad 4 N.W. Z = 20	1	
13	39511	Ingran. 3ª vel. A.S. Z = 17	Gear, counter shaft 3rd Z = 17	Pignon 3ème A.S. Z = 17	Stirnrad 3 N.W. Z = 17	1	
14	36212	Scorrevole innesto 1ª vel.	Creep clutch gear 1st	Embrayage coulissante 1ère vitesse	Rutschkupplung Erste Gang	1	
15	36213	Ingran. 1ª vel. A.S. Z = 28	Gear, counter shaft 1st Z = 28	Pignon 1ème A.S. Z = 28	Stirnrad 1 N.W. Z = 28	1	
16	22373	Gabbia a rullini	Needle bearing	Roulement a aiguilles	Nadel Kafig	1	
17		Rosetta di rasamento sp.	Thrust washer thick.	Rondelle d'epaulement epaiss.	Anlanfscheibe St.	1	
	18282/4	0,4 mm.	0,4 mm.	0,4 mm.	0,4 mm.		
	18282/6	0,6 mm.	0,6 mm.	0,6 mm.	0,6 mm.		
	18282/8	0,8 mm.	0,8 mm.	0,8 mm.	0,8 mm.		
	18282/10	1,0 mm.	1,0 mm.	1,0 mm.	1,0 mm.		

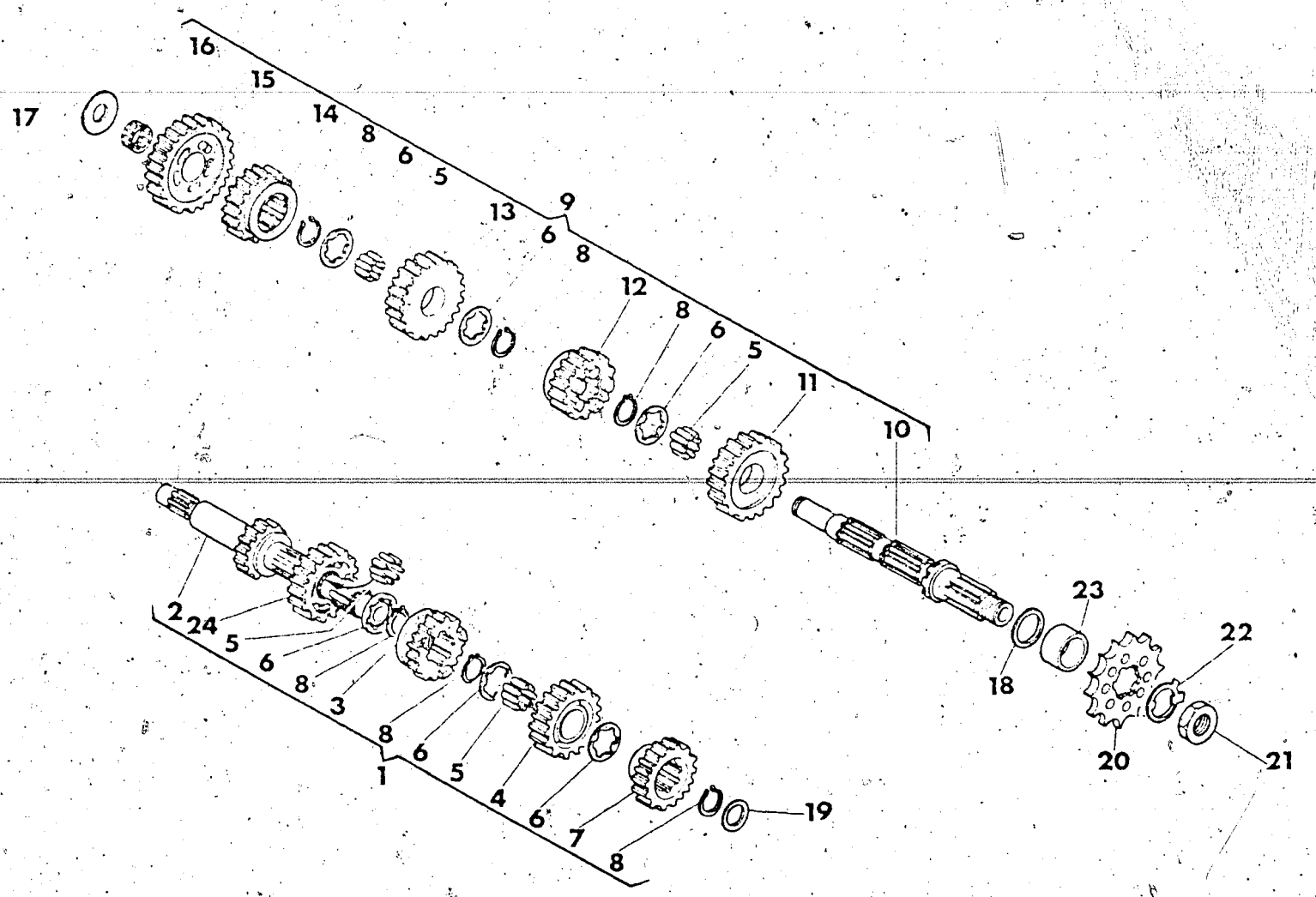

Index No. Pos. N.	Code N. Nr. Code N. Cod. Code Nr.	DENOMINAZIONE	NAME	DESIGNATION	BESHREIBUNG	Q.ty Q.tà Q.te M.ge	Validity Validità Validité Gültig
18		Rosetta di rasamento sp.	Thrust washer thick	Rondelle d'epaulement epaiss.	Anlaufscheibe St.	1	
	1048/3	0,3 mm.	0,3 mm.	0,3 mm.	0,3 mm.		
	1048/5	0,5 mm.	0,5 mm.	0,5 mm.	0,5 mm.		
	1048/7	0,7 mm.	0,7 mm.	0,7 mm.	0,7 mm.		
19		Rosetta di rasamento sp.	Thrust washer thick	Rondelle d'epaulement epaiss.	Anlaufscheibe St.	1	
	11794/3	0,3 mm.	0,3 mm.	0,3 mm.	0,3 mm.		
	11794/8	0,8 mm.	0,8 mm.	0,8 mm.	0,8 mm.		
	11794/10	1,0 mm.	1,0 mm.	1,0 mm.	1,0 mm.		
20	36187	Pignone uscita cambio	Drive sprocket	Pignon	Ritzel		
21	36215	Dado	Nut	Ecrou	Scheibe	1	
22	1045	Rosetta di sicurezza	Washer	Rondelle	Scheibe	1	
23	36140	Distanziale	Spacer	Entretoise	Distanzstück	1	
24	43702	Ingran. 5° vel. A.P. Z=26	Gear. main shaft 5th Z=26	Pignon 5éme A.P. Z=26	Stirnrad 5 A.W. Z=26	1	

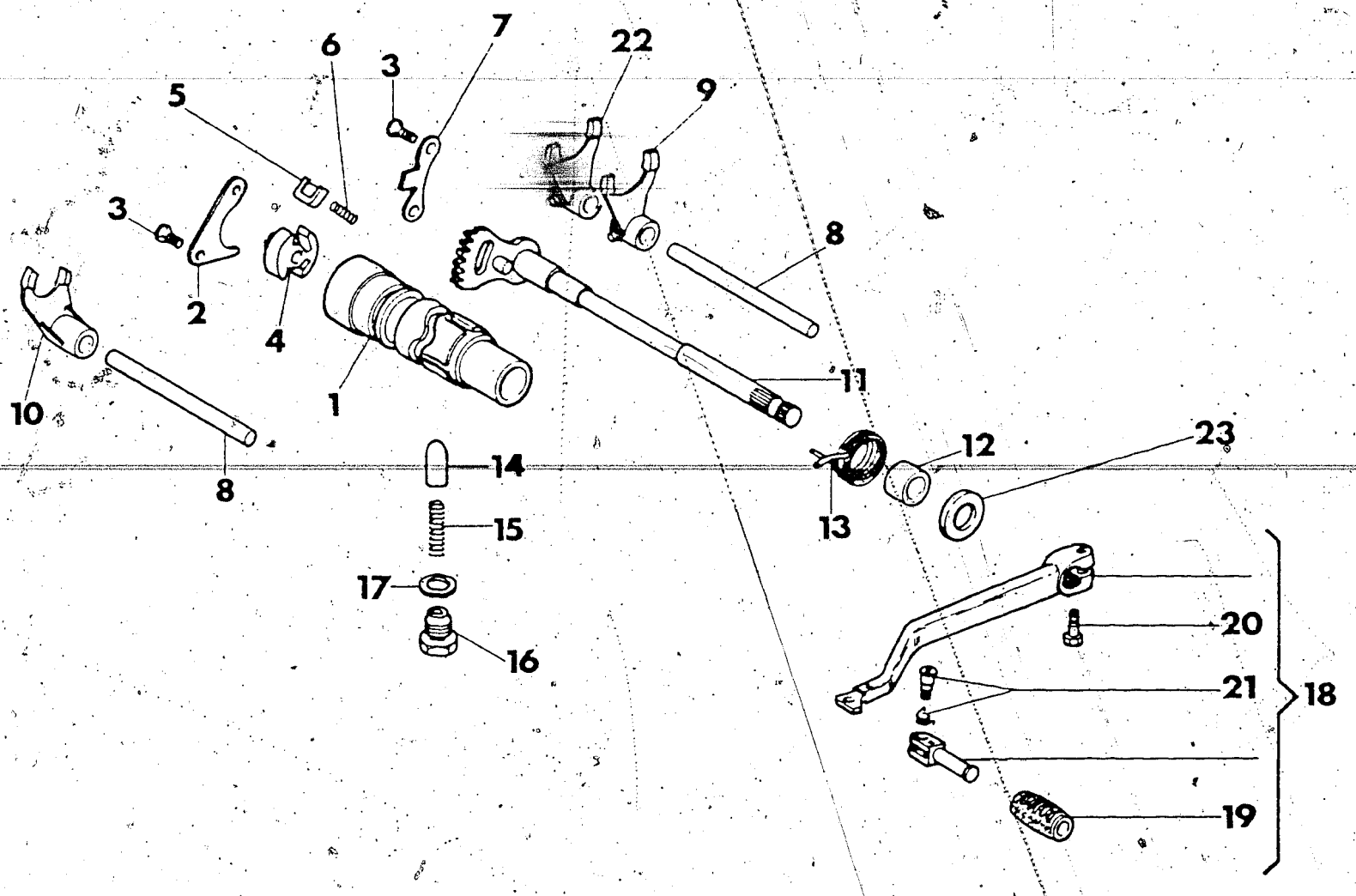

Index No. Pos. N	Code N. Nr. Code N. Cod. Code Nr.	DENOMINAZIONE	NAME	DESIGNATION	BESHREIBUNG	Q.ty Q.tà Q.te M.ge	Validity Validità Validité Gultig
1	36792	Albero comando forcelle	Gear shifter cam	Arbre de commande	Schaltwalze	1	
2	36793	Piastrina	Plate	Plaque	Platte	1	
3	28327	Vite	Screw	Vis	Schraube	4	
4	36794	Selettore dentato	Shifter	Selecteur	Schaltwelle	1	
5	36795	Saltarello	Pawl	Cliquet	Sturmhaken	2	
6	36796	Molla	Spring	Ressort	Feder	2	
7	36797	Piastrina di fermo	Plate	Plaque	Platte	1	
8	36798	Perno forcella	Pin	Pivot	Stift	2	
9	44265	Forcella innesto 2° - 3° vel.	Fork 2nd - 3rd gears	Fouchette 2ème - 3ème	Gabel 2 - 3	1	
10	44266	Forcella innesto 4° e 5° vel.	Fork 4th - 5th gears	Fouchette 4ème - 5ème	Gabel 4 - 5	1	
11	36801	Albero selettore cambio	Gear shifter	Arbre selecteur		1	
12	36804	Distanziale	Spacer	Entretoise	Distanzstück	1	
13	36805	Molla	Spring	Ressort	Feder	1	
14	36807	Puntalino fissa marce	Runner	Butée	Fastbolzen	1	
15	44313	Molla	Spring	Ressort	Feder	1	
16	36809	Tappo	Plug	Bouchon	Verschluss	1	
17	N15679	Rosetta di tenuta	Washer	Rondelle	Scheibe	1	
18	40388	Leva com. cambio completa	Shift lever assy.	Levier compl.	Fusschalthebel Kpl.	1	
19	29861	Manicotto	Rubber	Mauchon	Gummimuffe	1	
20	N1081-G22	Vite	Screw	Vis	Schraube	1	
21	29862	Perno con molla	Pin with spring	Pivot avec ressort	Stift mit feder	1	
22	36799	Forcella innesto 1° vel.	Fork, 1st gear	Fourchette 1ère	Gabel 1	1	
23		Rosetta di rasamento	Thrust washer	Rondelle d'epaulement	Anlaufscheibe	1	
	28926/20	sp. 2,0 mm.	2,0 mm.	2,0 mm.	2,0 mm.		
	28926/25	sp. 2,5 mm.	2,5 mm.	2,5 mm.	2,5 mm.		

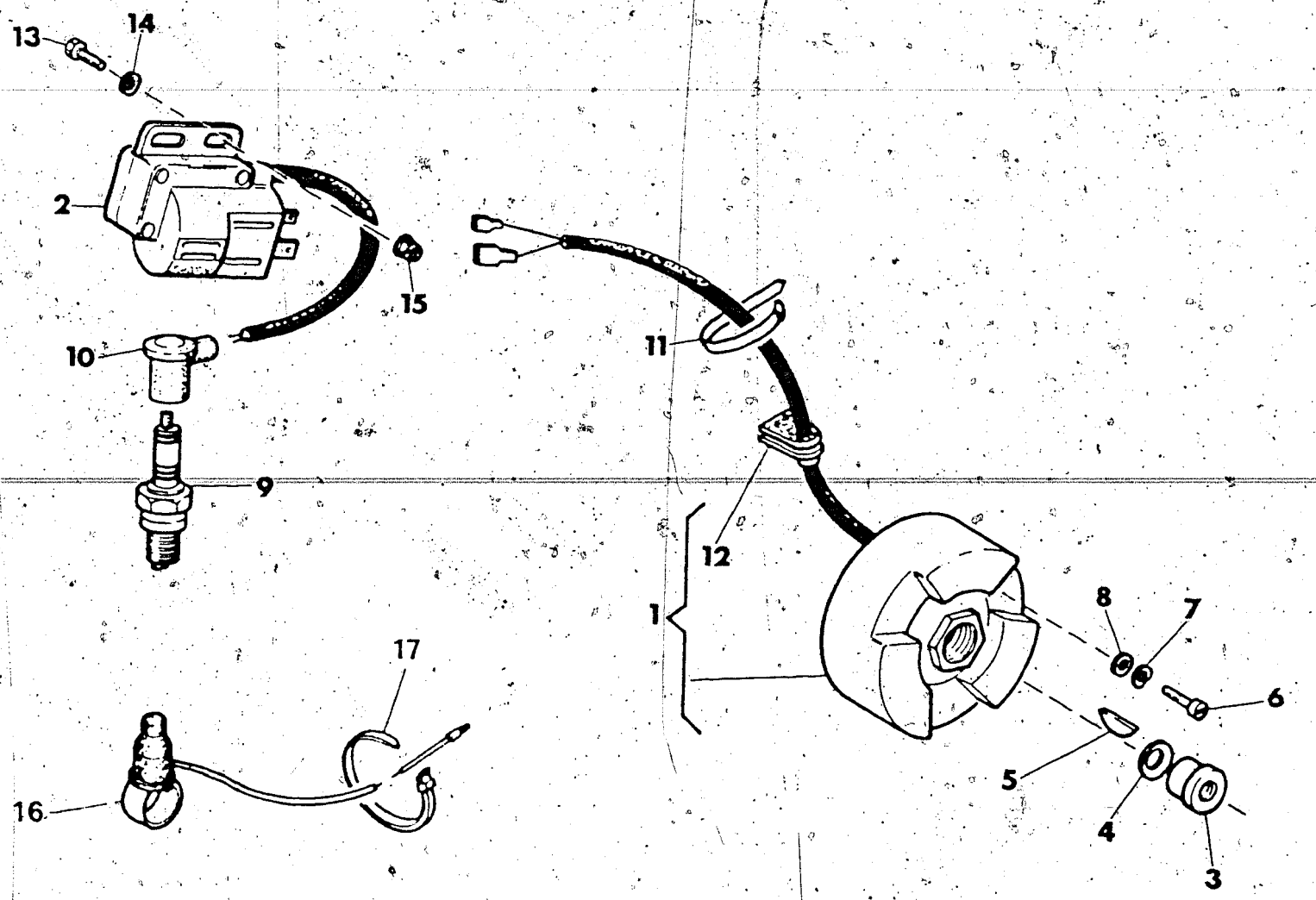

Index No. Pos. N.	Code N. Nr. Code N. Cod. Code Nr.	DENOMINAZIONE	NAME	DESIGNATION	BESHREIBUNG	Q.ty Q.tà Q.te M.ge	Validity Validità Validité Gultig
1	40902	Volano elettronico completo	Fly wheel magneto assy	Volant compl.	Schwungmagnetzunder Kpl.	1	
2	35588	Bobina-centralina	Spark coil-ignition module	Bobina-centraline	Spule-Zentralsteuerung	1	
3	25245	Dado fiss. rotore	Nut	Ecrou	Mutter	1	
4	19563	Rosetta	Washer	Rondelle	Scheibe	1	
5	N21006	Linguetta americana	Key	Clavette	Keil	1	
6	N3213-G22	Vite	Screw	Vis	Schraube	3	
7	N15766-G22	Rosetta elastica	Spring washer	Rondelle élastique	Federscheibe	3	
8	N15503-G22	Rosetta piana	Washer	Rondelle	Scheibe	3	
9	32217	Candela CHAMPION N84G	Spark CHAMPION N84G	Bougie CHAMPION N84G	Kerze CHAMPION N84G	1	
10	23158	Pipetta candela	Boot	Pipette	Sauger	1	
11	21811	Fascetta fiss. cavi volano	Clamp	Collier	Schelle	5	
12	36982	Passacavo	Cable guide	Guide-câble	Kabelführung	1	
13	N1081-G22	Vite	Screw	Vis	Schraube	2	
14	N15636-G22	Rosetta elastica	Spring washer	Rondelle élastique	Federscheibe	2	
15	40719	Dado	Nut	Ecrou	Mutter	2	
16	46383	Pulsante arresto motore	Stop button	Bouton d'arret	Druck Knopf sperre	1	
17	21811	Fascetta	Clamp	Collier	Schelle	1	

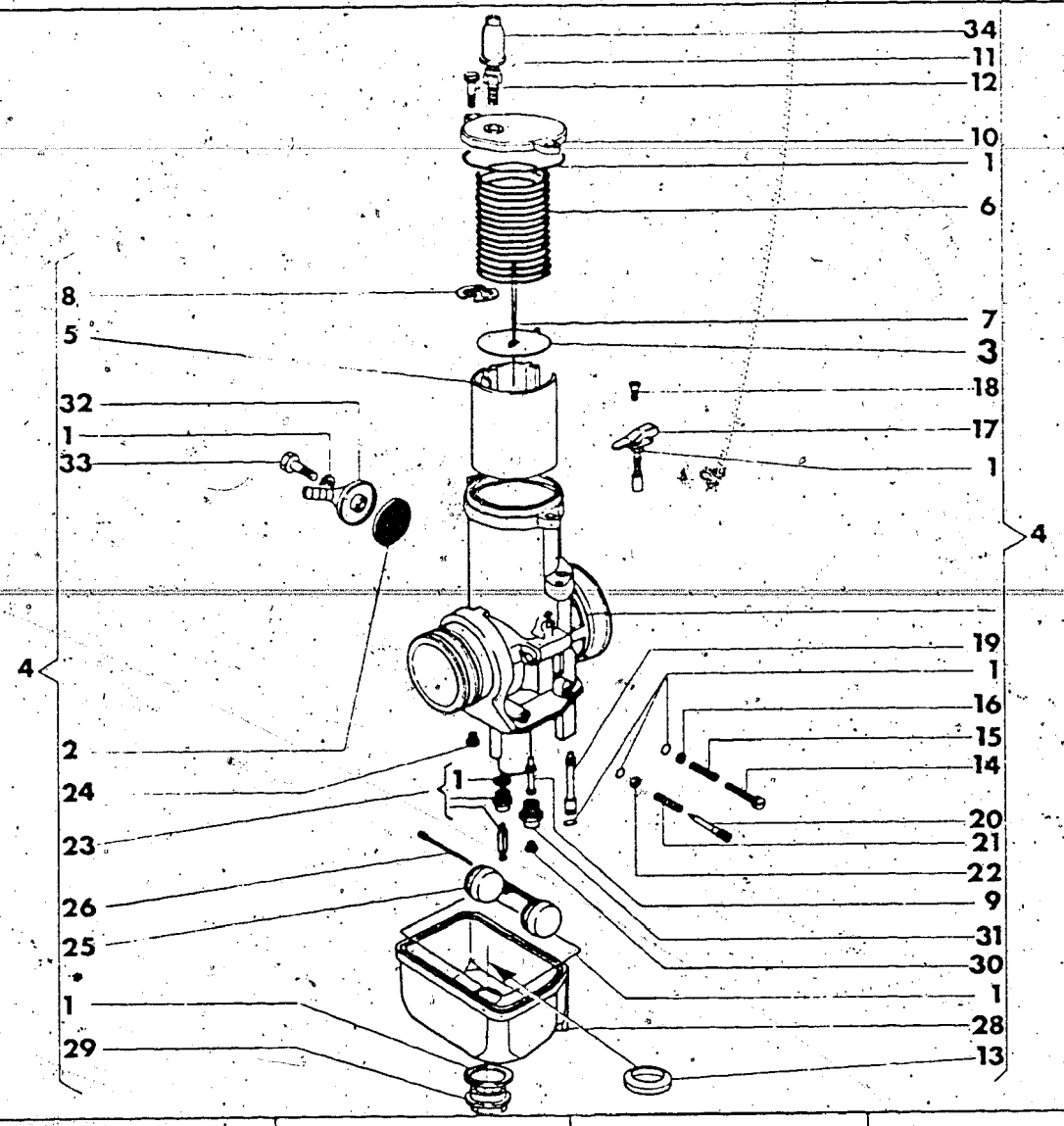

Index No. Pos. N.	Code N. Nr. Code N. Cod. Code Nr.	DENOMINAZIONE	NAME	DESIGNATION	BESHREIBUNG	Q.ty Q.tà Q.te M.ge	Validity Validità Validité Gultig
1	33748	Gruppo guarnizioni	Gaskets assy	Joint compl.	Dichtung Kpl.	1	
2	12045	Filtro benzina	Filter	Filtre	Filter	1	
3	44074	Piastrina	Plate	Plaque	Platte	1	
4	41110	Carburatore Dell'Orto PHBE 38FS	Carburetor Dell'Orto PHBE 38FS	Carburateur Dell'Orto PHBE 38FS	Vergaser Dell'Orto PHBE 38FS	1	
5	45134/30	Valvola gas da 30	Throttle 30	Soupape 30	Ventil 30	1	
6	44073	Molla	Spring	Ressort	Feder	1	
7	27910/9	Spillo conico K9	Needle valve K9	Epingle K9	Nadeleinsatz K9	1	
8	35353	Fermaglio	Retainer	Arrêt	Aufhalter	1	
9	24058/260	Polverizzatore AB 260	Nozzle AB 260	Pulverisateur AB 260	Duse AB 260	1	
10	42351	Coperchio	Cover	Couvercle	Deckel	1	
11	23981	Vite	Screw	Vis	Schraube	2	
12	4103	Vite tendifilo	Screw	Vis	Schraube	1	
13	32866	Scodellino	Cup	Cuvette	Teller	1	
14	12029	Vite regolaz. valvola gas	Screw	Vis	Schraube	1	
15	12030	Molla	Spring	Ressort	Feder	1	
16	23983	Rondella	Washer	Rondelle	Scheibe	1	
17	32854	Dispositivo avviamento	Starting device	Dispositiv de démarrage	Startvorrichtung	1	
18	32855	Vite	Screw	Vis	Schraube	1	
19	12032/70	Getto avviamento da 70	Idling jet 70	Gicleur 70	Vergaserduse 70	1	
20	12033	Vite regolazione miscela	Screw	Vis	Schraube	1	
21	12034	Molla	Spring	Ressort	Feder	1	
22	23985	Rondella	Washer	Rondelle	Scheibe	1	
23	33109	Gruppo spillo chiusura benzina	Float valve	Pointeau du flotteur	Schwimmernadelventil	1	
24	5761/65	Getto minimo da 65	Idling jet 65	Gliceur 65	Vergaserduse 65	1	
25	34128/14	Galleggiante g. 14	Float g. 14	Flotteur g. 14	Schwimmer g. 14	1	
26	32867	Perno	Pin	pivot	Stift	1	
28	36500	Corpo vaschetta	Body	Corp	Körper	1	
29	33211	Tappo vaschetta	Plug	Bouchon	Verchluss	1	
30	12041/190	Getto max. da 190 (di serie)	Idling jet 190 (standard)	Gicleur 190 (en serie)	Vergaserduse 190 (in serie)	1	
	12041/185	Getto max. da 185	Idling jet 185	Gicleur 185	Vergaserduse 185	1	
31	23990	Portagetto del massimo	Support jet	Support	Halter	1	
32	12046	Pipetta tubo benzina	Inlet elbow	Tuyau de raccord	Zulaufdeckel	1	
33	12048	Vite	Screw	Vis	Schraube	1	
34	12451	Cappuccio	Cap	Capuchon	Kappe	1	

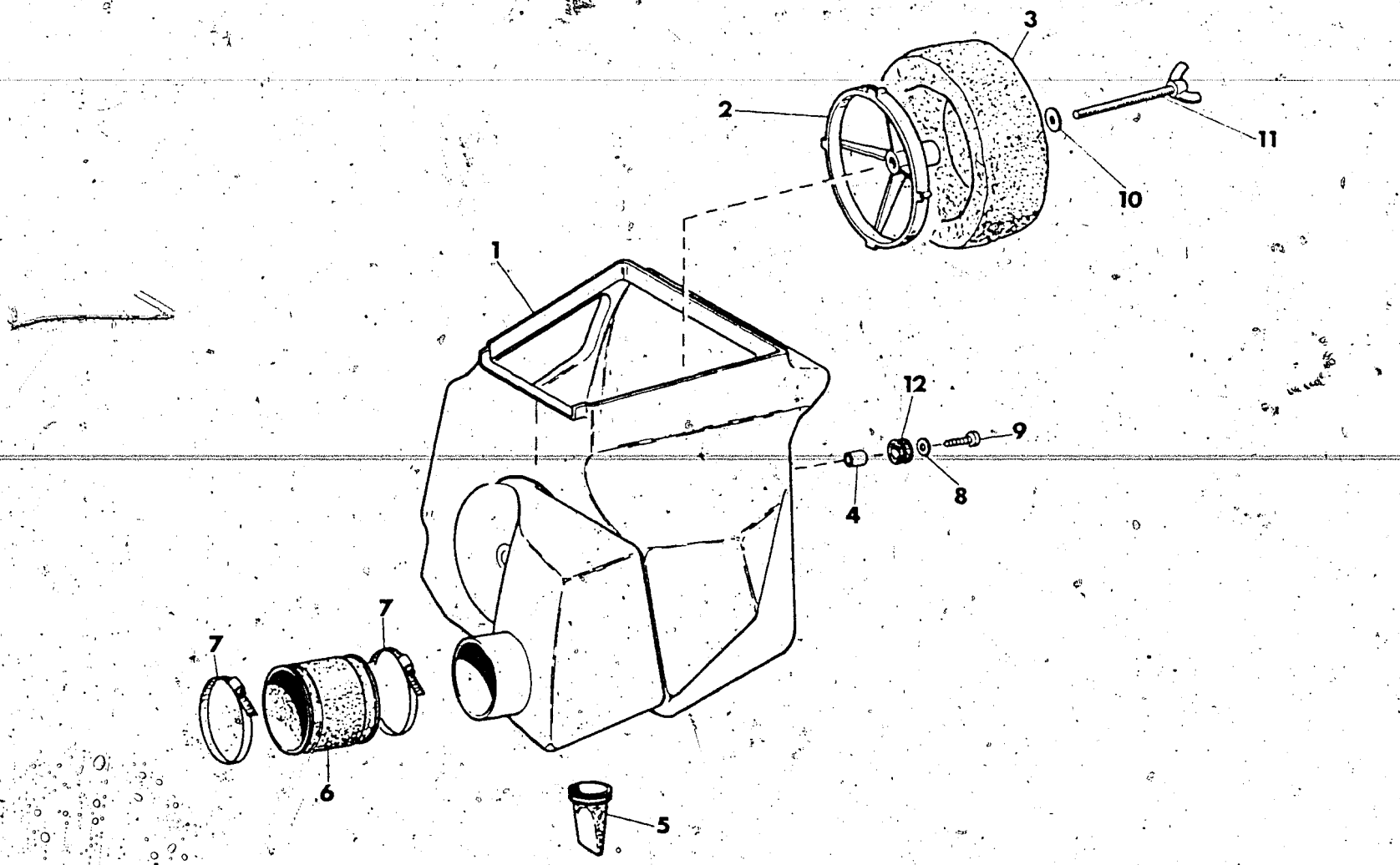

Index No. Pos. N.	Code N. Nr. Code N. Cod. Code Nr.	DENOMINAZIONE	NAME	DESIGNATION	BESHREIBUNG	Q.ty Q.tà Q.te M.ge	Validity Validità Validité Gultig
1	40730	Scatola filtro	Air box	Boite pour filtre	Gehause	1	
2	37622	Gabbia filtro	Cleaner cage	Cage pour filtre	Kafigfilter	1	
3	37805	Filtro aria	Air cleaner	Filtre à air	Luftfilter	1	
4	37632	Distanziale	Spacer	Entretoise	Distanzstück	3	
5	32531	Valvola di scarico	Drain throttle	Soupape	Ventil	1	
6	37862	Manicotto	Rubber manifold	Manchon	Gummimuffe	1	
7	37906	Fascetta	Clamp	Collier	Schelle	2	
8	N15548-G22	Rondella piana	Washer	Rondelle	Scheibe	3	
9	37746	Vite	Screw	Vis	Schraube	3	
10	N15549-G22	Rosetta piana	Washer	Rondelle	Scheibe	1	
11	37947	Vite	Screw	Vis	Schraube	1	
12	18048	Antivibrante	Damper bushing	Element antivibrant	Vibrieschtzelement	3	

TELAIO FRAME ASSEMBLY CHASSIS RAHMEN	DRAWING-TAVOLA TABLE-BILD	13 WMX 500/86 Cross-Desert-Enduro

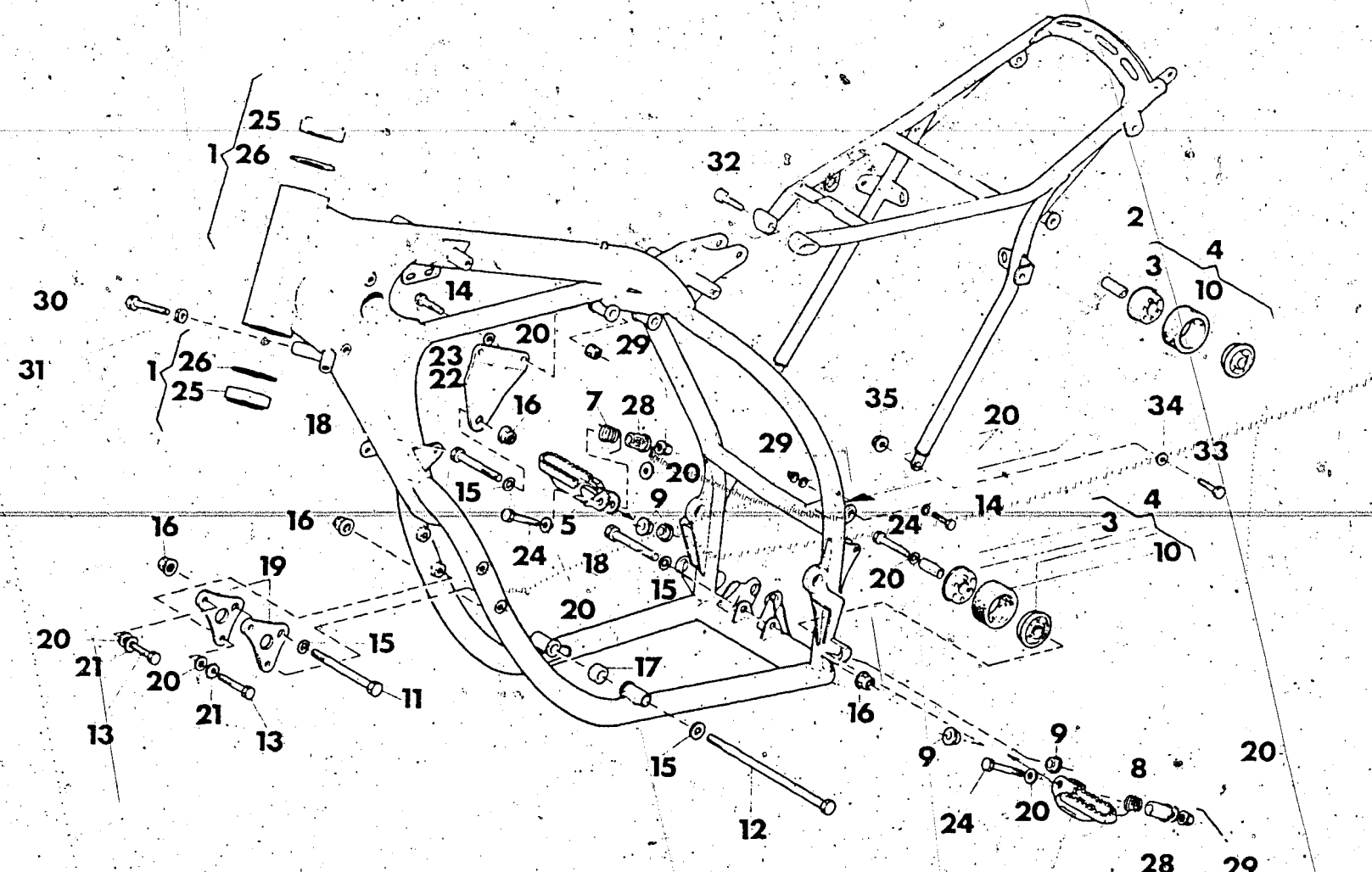

Index No. Pos. N.°	Code N. Nr. Code N. Cod. Code Nr.	DENOMINAZIONE	NAME	DESIGNATION	BESHREIBUNG	Q.ty Q.tà Q.te M.ge	Validity Validità Validité Gültig
1	40221	Parte anteriore telaio compl. di cuscin. di sterzo	Frame front side assy	Chassis AV. compl.	V. Fahrgestell Kpl.	1	
2	40309	Parte posteriore telaio	Frame rear side	Chassis AR.	H. Fahrgestell	1	
3	37619	Distanziale	Spacer	Entretoise	Distanzstück	2	
4	37620	Rullo catena	Chain roll	Rouleau	Rolle	2	
5	41223	Pedana destra	R. Foot - rest	Repose-pied D.	Fussraste R.	1	
6	41224	Pedana sinistra	L. foot - rest	Repose-pied G.	Fussraste L.	1	
7	40644	Molla destra	Right spring	Ressort D.	R. Feder	1	
8	40645	Molla sinistra	Left spring	Ressort G.	L. Feder	1	
9	40259	Boccola	Bush	Douille	Buchse	4	
10	37618	Anello in gomma	Rubber ring	Bague	Ring	2	
11	41303	Vite fiss. ant. motore	Screw	Vis	Schraube	1	
12	41304	Vite fiss. inf. motore	Screw	Vis	Schraube	1	
13	N1144-G22	Vite	Screw	Vis	Schraube	4	
14	N1150-G22	Vite	Screw	Vis	Schraube	3	
15	N15507-G22	Rosetta piana	Washer	Rondelle	Scheibe	4	
16	40721	Dado	Nut	Ecrou	Mutter	4	
17	40784	Boccola	Bush	Douille	Buchse	1	
18	N1219-G22	Vite fiss. post. motore e testa cilindro	Screw	Vis	Schraube	2	
19	40648	Piastra anteriore fissa motore	Plate	Plaque	Platte	2	
20	N15506-G22	Rosetta piana	Washer	Rondelle	Scheibe	13	
21	N15638-G22	Rosetta dentellata	Washer	Rodelle	Scheibe	4	
22	44344	Piastra destra fiss. testa cil.	Right plate	Plaque D.	R. platte	1	
23	44345	Piastra sinistra fiss. testa cil.	Left plate	Plaque G.	L. platte	1	
24	N1153-G22	Vite	Screw	Vis	Schraube	3	
25	27142	Cuscinetto di sterzo	Bearing	Roulement	Lager	2	
26	27143	Rosetta	Washer	Rondelle	Scheibe	2	
28	40260	Boccola	Bush	Douille	Buchse	2	
29	40720	Dado	Nut	Ecrou	Mutter	5	
30	N1148-G22	Vite	Screw	Vis	Schraube	2	
31	N15064-G22	Dado	Nut	Ecrou	Mutter	2	
32	N7350-G22	Vite	Screw	Vis	Schraube	2	
33	N1081-G22	Vite	Screw	Vis	Schraube	2	
34	N15504-G22	Rondella piana	Washer	Rondelle	Scheibe	2	
35	40719	Dado	Nut	Ecrou	Scheibe	2	

N° CATALOGO - CATALOG No. - Nr. CATALOGUE - KATALOG Nr.: 50656 PAGINA EMESSA Marzo '86 - PAGE IUSSED March '86 - PAGE IMPRIME Mars '86 - SEITE HERAUSGEGEBEN März '86

SOSPENSIONE ANTERIORE FRONT FORK ASSEMBLY SUSPENSION AVANT TELESKOPGABEL	DRAWING-TAVOLA TABLE-BILD	14 WMX 500/86 Cross-Desert-Enduro

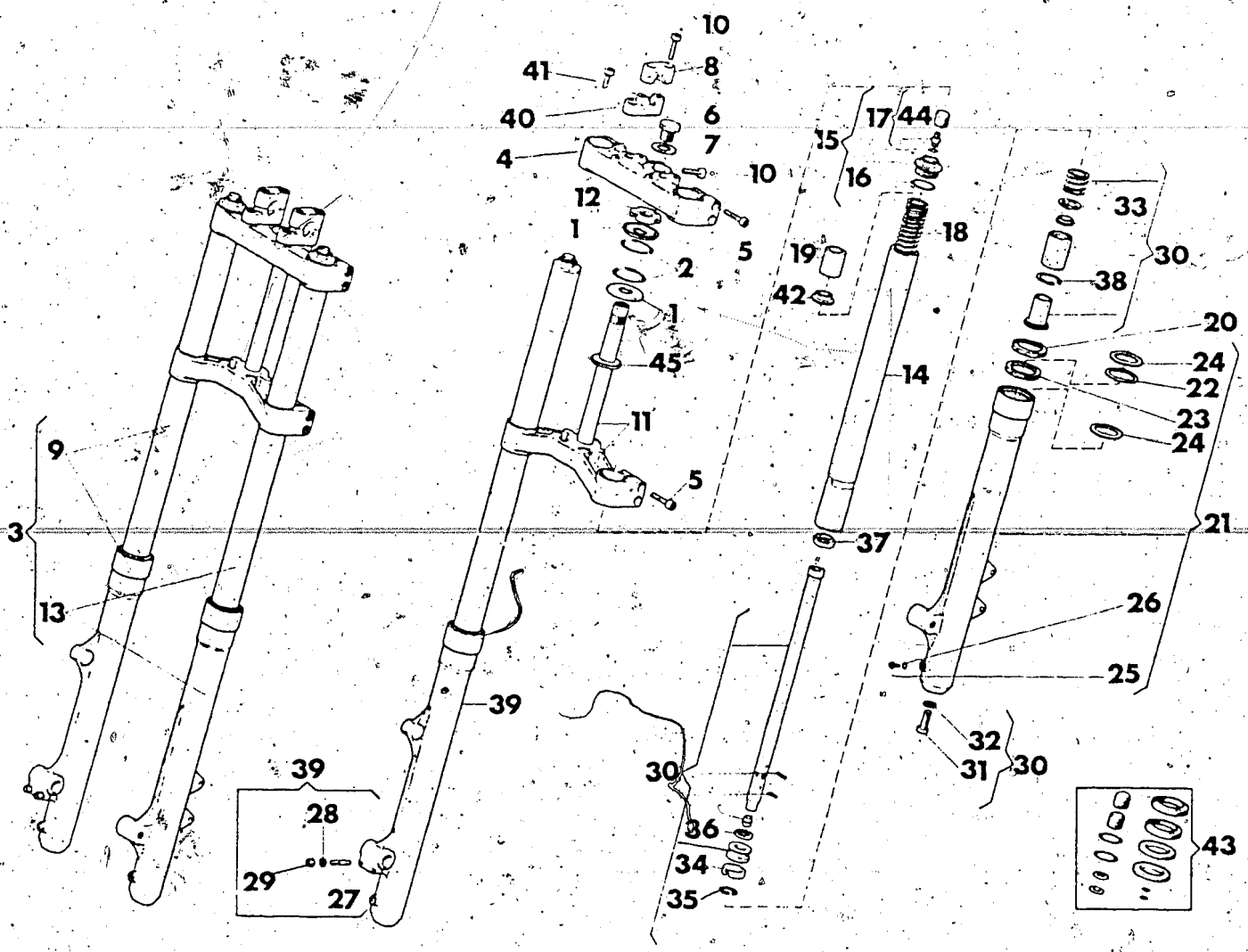

Index No. Pos. N.	Code N. Nr. Code N. Cod. Code Nr.	DENOMINAZIONE	NAME	DESIGNATION	BESHREIBUNG	Q.ty Q.tà Q.te M.ge	Validity Validità Validité Gultig
1	29116	Fondello	End plate	Couvercle	Endscheibe	2	
2	29117	Anello OR	«O» Ring	Joint «O»	«O»Ring	2	
3	40818	Sospens. anter. completa	Front fork assy.	Suspension AV. compl.	Teleskopgabel Kpl.	1	
4	41381	Testa di sterzo	Upper bracket	Pont de fourche sup.	Gabelbrücke, oben.	1	
5	N2558-G19	Vite	Screw	Vis	Schraube	8	
6	33767	Dado	Nut	Ecrou	Mutter	1	
7	31128	Rondella	Washer	Rondelle	Scheibe	1	
8	45030	Morsetto manubrio	Clamp	Eton	Klemme	2	
9	41410	Gamba destra completa	Right fork leg assy	Fourche compl. D.	Telegabel Kpl.	1	
10	N2557-G19	Vite	Screw	Vis	Schraube	5	
11	41384	Base di sterzo con perno	Stem & lower bracket	Pont de fourche infer.	Gabelbrücke, unten.	1	
12	21954	Ghiera di registro	Adyuster. bearing	Embout de réglage	Nut mutter	1	
13	41409	Gamba sinistra completa	Left fork leg assy.	Fourche compl. G.	L. Telegabel Kpl.	1	
14	41387	Asta di forza	Fork leg	Tuyau	Rohr	2	
15	41388	Tappo completo	Fork cap assy	Bouchon compl.	Verschlussschraube Kpl.	2	
16	N21938	Guarnizione	Gasket	Joint	Ring	2	
17	41253	Valvola con cappuccio	Fitting	Valve	Ventil	2	
18	41389	Molla portante	Spring	Ressort	Feder	2	
19	41403	Tubo precarica	Pipe	Tuyau de précharge	Röhre	2	
20	41391	Manicotto di protezione	Dust cover	Racle poussière	Stanbstreif	2	
21	41407	Scorrevole sinistro compl.	Left slider	Montant G.	Bein L.	1	
22	41393	Anello di fermo	Lock ring	Bague d'arrêt	Sicherungsscheibe	2	
23	41394	Anello di tenuta	Seal ring	Joint d'etanchéité	Dichtung	2	
24	41392	Rondella di fermo	Washer	Rondelle	Scheibe	4	
25	N2026-G19	Vite scarico olio	Drain screw	Vis de vidange	Ablassschraube	2	
26	31106	Guarnizione	Gasket	Joint	Dichtung	2	
27	37979	Prigioniero per perno ruota	Stud	Goujon	Stift	4	
28	N15504-G19	Rondella piana	Washer	Rondelle	Scheibe	2	
29	N15193-G19	Dado	Nut	Ecrou	Mutter	2	
30	41399	Variatore compl.	Damper tube assy	Tuyau ammortisseur compl.	Dampferroht Kpl.	2	
31	N2613-G22	Vite	Screw	Vis	Schraube	2	
32	37982	Guarnizione	Gasket	Joint	Dichtung	2	

SOSPENSIONE ANTERIORE
FRONT FORK ASSEMBLY
SUSPENSION AVANT
TELESKOPGABEL

DRAWING-TAVOLA
TABLE-BILD

14

WMX 500/86
Cross-Desert-Enduro

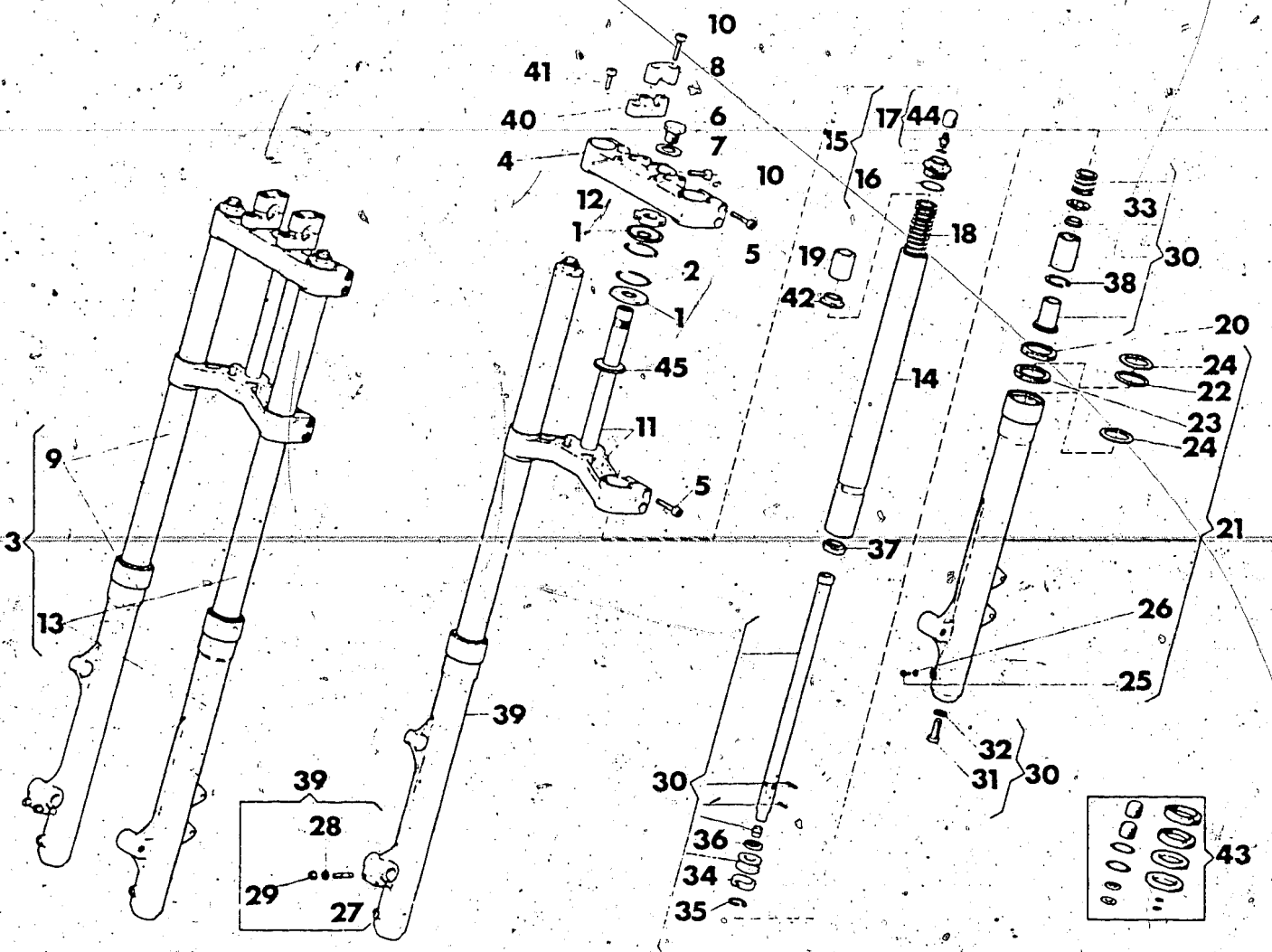

Index No. Pos. N.	Code N. Nr. Code N. Cod. Code Nr.	DENOMINAZIONE	NAME	DESIGNATION	BESHREIBUNG	Q.ty Q.tà Q.te M.ge	Validity Validità Validité Gultig
33	41400	Anello a tre punte	Ring	Bague	Ring	2	
34	41398	Segmento	Piston ring	Segment	Kolbenring	2	
35	32528	Anello seeger inf.	Lower lock ring	Bague d'arret Infer.	Sicherungsecheibe	2	
36	37990	Rondella	Washer	Rondelle	Scheibe	2	
37	41396	Puntale	Push pin	Butée	Druckstück	2	
38	N21300-G0	Anello seeger	Lock ring	Bague d'arrêt	Sicherungscheibe	2	
39	41408	Scorrevole destro compl.	Right slider	Montant D.	R. Bein	1	
40	41383	Supporto manubrio	Mouting	Support	Halter	2	
41	N2556-G19	Vite	Screw	Vis	Schraube	4	
42	41406	Guida tubo	Cable guide	Guide-câble	Kabelführung	2	
43	46152	Gruppo guarnizioni (comprendente i n. 16, 20, 23, 26, 32, 44)	Gasket set (with nr. 16, 20, 23, 26, 32, 44)	Serie Joints (avec n. 16, 20, 23, 26, 32, 44)	Dichtungsgruppe mit n. 16, 20, 23, 26, 32, 44)	1	
44	37969	Cappuccio	Cap	Capouchon	Haube	2	
45	42761	Spessore per cuscinetto di sterzo	Shim	Epaisseur	Distanzstück	1	

N° CATALOGO - CATALOG No. - Nr. CATALOGUE - KATALOG Nr.: 50656 PAGINA EMESSA Marzo '86 - PAGE IUSSED March '86 - PAGE IMPRIME Mars '86 - SEITE HERAUSGEGEBEN März '86

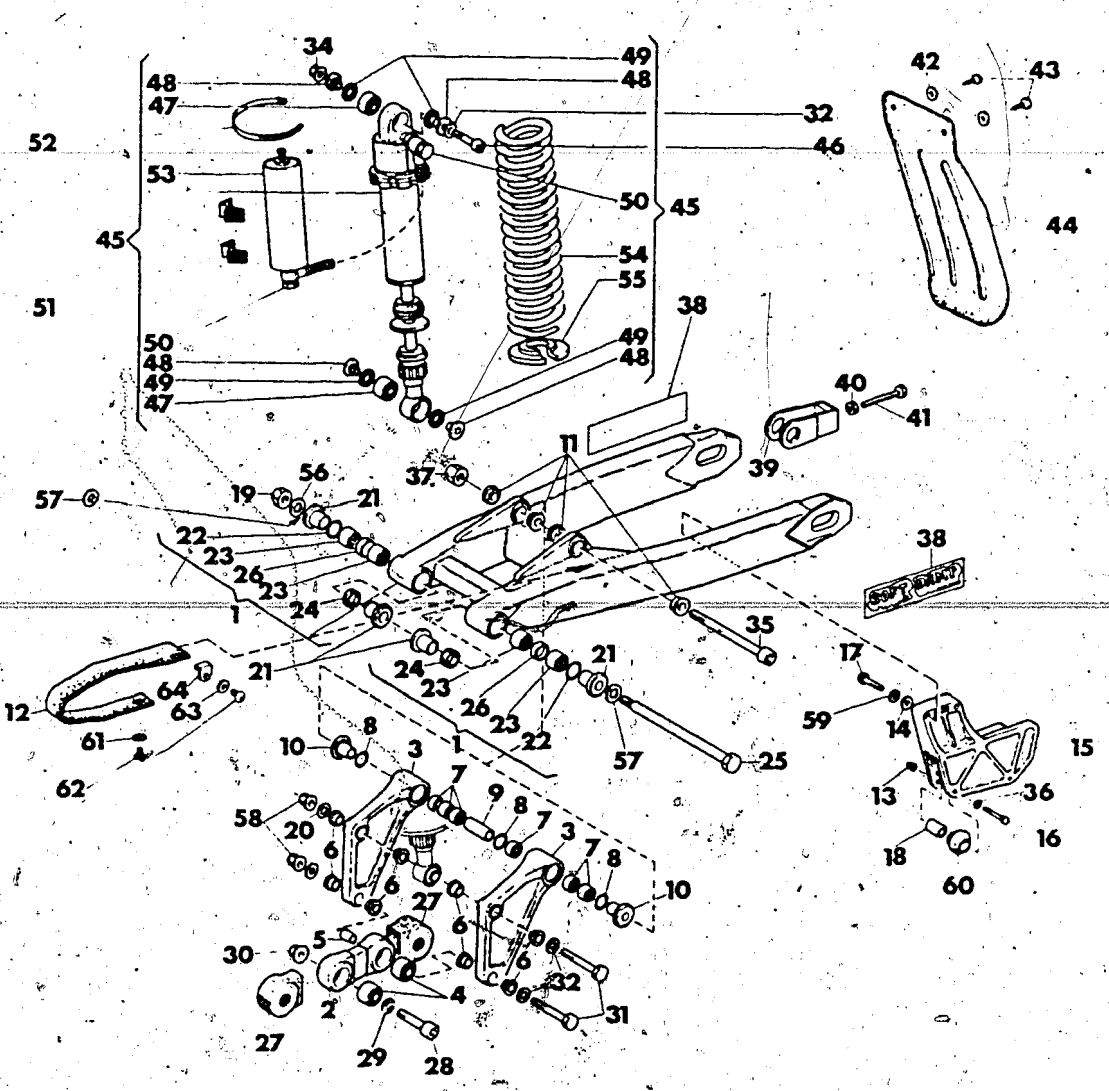

Index No. Pos. N.	Code N. Nr. Code N. Cod. Code Nr.	DENOMINAZIONE	NAME	DESIGNATION	BESHREIBUNG	Q.ty Q.tà Q'te M.ge	Validity Validità Validité Gultig
1	40319	Assieme forcellone	Swing arm assy	Fourche AR compl.	Gabel Kpl.	1	
2	40227	Biella	Connecting rod	Bielle	Pleuelstampe	1	
3	40321	Bilanciere	Compensator	Balancier	Hebel	2	
4	37339	Cuscinetto a snodo sferico	Bearing	Roulement	Lager	2	
5	37633	Boccola	Bushing	Douille	Buchse	1	
6	37634	Boccola con collare	Bushing	Douille	Buchse	8	
7	40764	Gabbia a rullini	Needle bearing	Roulement aiguilles	Nadelkatig	6	
8	23117	Anello OR	«O» Ring	Joint «O»	O-Ring	3	
9	40646	Boccola	Bushing	Douille	Buchse	1	
10	40651	Boccola con collare	Bushing	Douille	Buchse	2	
11	40811	Boccola	Bushing	Douille	Buchse	4	
12	45219	Pattino catena	Chain slider	Patin	Fuhrung	1	
13	40719	Dado	Nut	Ecrou	Mutter	2	
14	N15506-G22	Rosetta piana	Washer	Rondelle	Scheibe	2	
15	40325	Guida catena	Chain guide	Guide chân	Kettenführung	1	
16	N1091-G22	Vite	Screw	Vis	Schraube	2	
17	N1150-G22	Vite	Screw	Vis	Schraube	2	
18	37635	Distanziale	Spacer	Entretoise	Distanzstück	2	
19	N15198-G22	Dado	Nut	Ecrou	Mutter	1	
20	N15507-G22	Rosetta piana	Washer	Rondelle	Scheibe	4	
21	40270	Bussola	Bushing	Douille	Buchse	4	
22	28929	Anello OR	«O» Ring	Joint «O»	«O» Ring	2	
23	32064	Gabbia a rullini	Needle bearing	Roulement aiguilles	Nadelkafig	4	
24	32065	Anello di tenuta	Seal ring	Bague d'étancheite	Dichtungsring	2	
25	40320	Perno forcellone	Pin	Pivot	Stift	1	
26	38334	Distanziale	Spacer	Entretoise	Distanstück	2	
27	40649	Cappuccio	Cap	Capouchon	Haube	2	
28	37782	Vite	Screw	Vis	Schraube	1	
29	N15541-G22	Rosetta elastica	Spring washer	Rondelle élastique	Federscheibe	1	
30	37786	Dado	Nut	Ecrou	Mutter	1	
31	37783	Vite	Screw	Vis	Schraube	2	
32	N15771-G22	Rosetta elastica	Spring washer	Rondelle élastique	Federscheibe	3	
34	37785	Dado	Nut	Ecrou	Mutter	3	
35	40746	Perno rotazione bilancieri	Pin	Pivot	Stift	2	
36	N15549-G22	Rosetta piana	Washer	Rondelle	Scheibe	2	
37	40723	Dado	Nut	Ecrou	Mutter	1	

FORCELLONE E SOSPENSIONE POSTERIORE
SWING ARM AND REAR SUSPENSION
FOURCHE ET SUSPENSION ARRIÈRE
GABEL UND HINT. AUFHÄNGUNG

DRAWING-TAVOLA
TABLE-BILD

15

WMX 500/86
Cross-Desert-Enduro

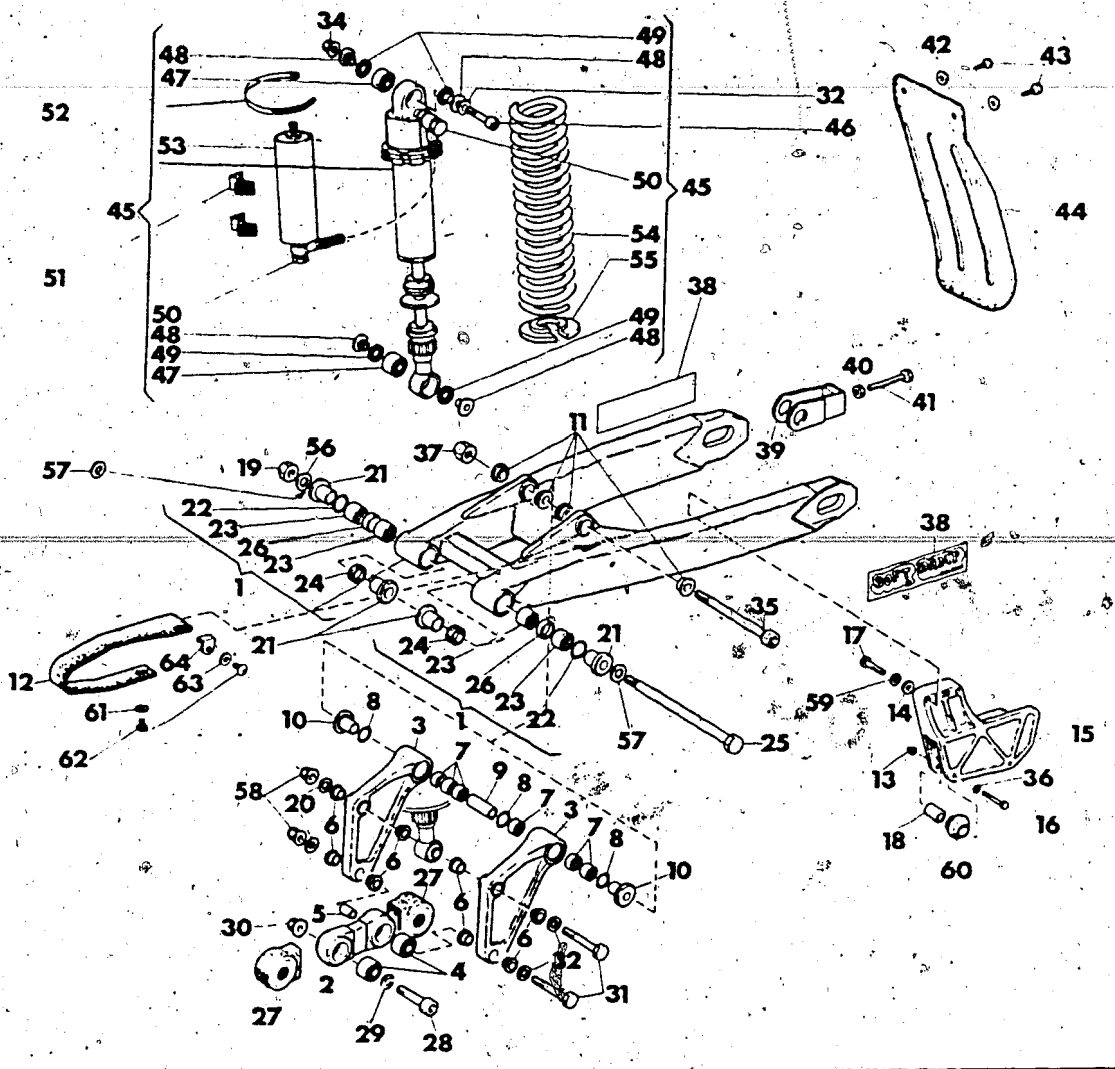

Index No. Pos. N.	Code N. Nr. Code N. Cod. Code Nr.	DENOMINAZIONE	NAME	DESIGNATION	BESHREIBUNG	Q.ty Q.tà Q.te M.ge	Validity Validità Validité Gültig
38	38136	Adesivo «Soft-Damp»	Trim «Soft-Damp»	Decal. «Soft-Damp»	Streifen «Soft-Damp»	2	
39	40868	Tendicatena	Chain adjuster	Tendeur de chaîne	Katterspanner	2	
40	N15064-G22	Dado	Nut	Ecrou	Mutter	2	
41	13825	Vite	Screw	Vis	Schraube	2	
42	N15548-G22	Rondella piana	Washer	Rondelle	Scheibe	2	
43	37745	Vite	Screw	Vis	Schraube	2	
44	38115	Protezione post. ammortizzatore	Guard	Protection	Protektion	1	
45	40324	Ammortizzatore completo	Absorber assy	Amortisseur compl.	Stossdamper Kpl.	1	
46	37781	Vite	Screw	Vis	Schraube	1	
47	38764	Snodo sferico	Bearing	Roulement	Lager	2	
48	38768	Boccola	Bushing	Douille	Busche	4	
49	38767	Anello in feltro	Ring	Joint	Ring	4	
50	38763	Vite	Screw	Vis	Schraube	2	
51	38769	Appoggio elastico	Elastic support	Appui élastique	Fedrgstütze	2	
52	33280	Fascetta	Clamp	Collier	Passring	2	
53	38762	Serbatoio	Absorber tank	Reservoir	Kraftstoffbehalter	1	
54	41376	Molla	Spring	Ressort	Feder	1	
55	38766	Ghiera inferiore	Lower ringnut	Embout inf.	Unternut Mutter	1	
56	9671	Rosetta piana	Washer	Rondelle	Scheibe	1	
*57		Rosetta di rasamento	Thrust washer	Rondelle d'epaulement	Anlaufscheibe	2	
	32069/30	sp. 0,3 mm.	sp. 0,3 mm.	sp. 0,3 mm.	sp. 0,3 mm.		
	32069/80	sp. 0,8 mm.	sp. 0,8 mm.	sp. 0,8 mm.	sp. 0,8 mm.		
	32069/100	sp. 1,0 mm.	sp. 1,0 mm.	sp. 1,0 mm.	sp. 1,0 mm.		
	32069/120	sp. 1,2 mm.	sp. 1,2 mm.	sp. 1,2 mm.	sp. 1,2 mm.		
58	40721	Dado	Nut	Ecrou	Mutter	2	
59	N15538-G22	Rosetta elastica	Spring washer	Rondelle élastique	Federscheibe	2	
60	33470	Rullo	Roll	Rouleau	Rosse	2	
61	N15549-G22	Rosetta piana	Washer	Rondelle	Scheibe	1	
62	33564	Vite	Screw	Vis	Schraube	2	
63	N15504-G22	Rosetta piana	Washer	Rondelle	Scheibe	1	
64	47286	Piastrina	Plate	Plaque	Platte	1	

*: Se necessaria - If necessary - Si necessaire - Nötig

N° CATALOGO - CATALOG No. - Nr. CATALOGUE - KATALOG Nr.: 50656 PAGINA EMESSA Marzo '86 - PAGE ISSUED March '86 - PAGE IMPRIMÉ Mars '86 - SEITE HERAUSGEGEBEN März '86

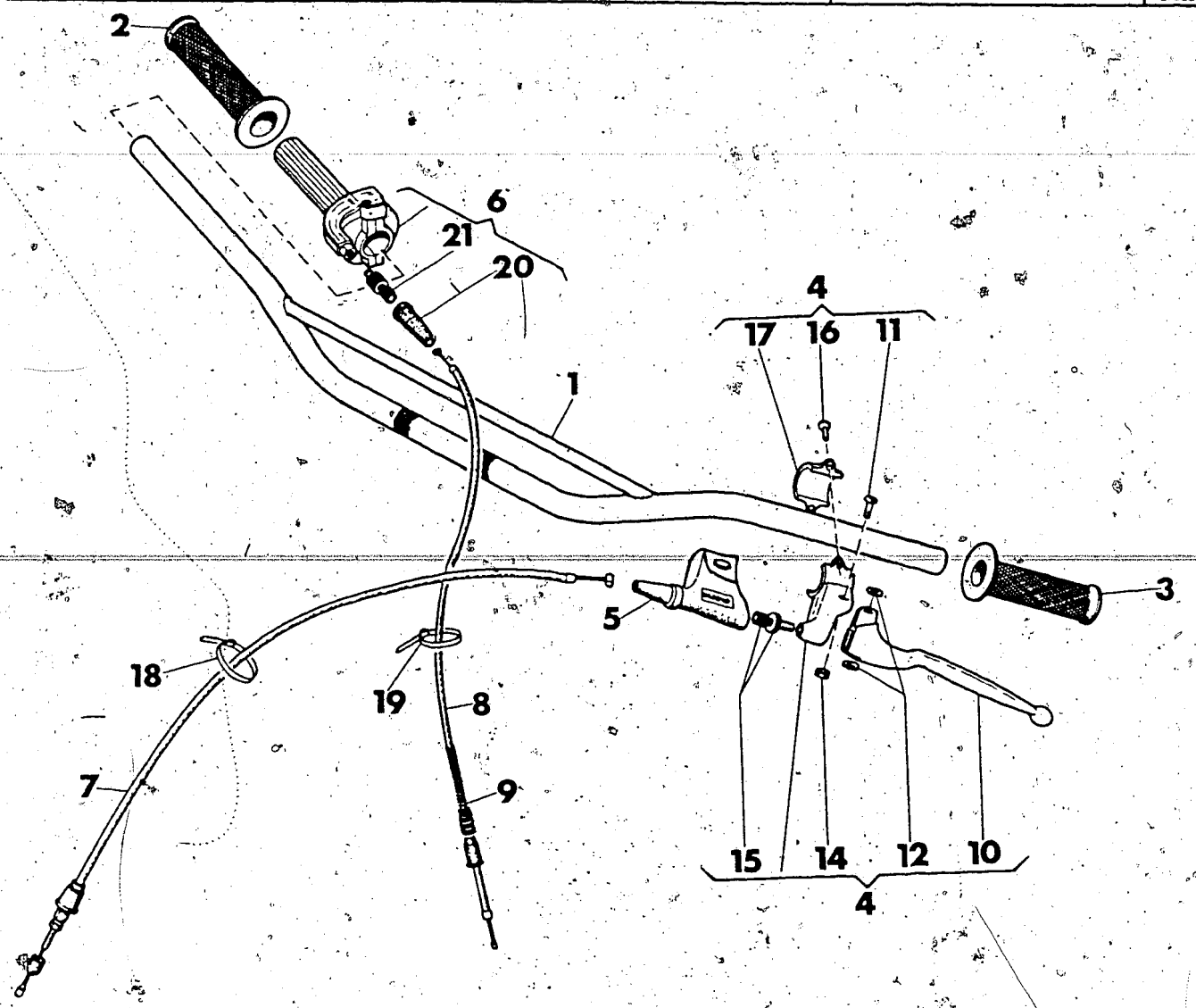

Index No. Pos. N.	Code N. Nr. Code N. Cod. Code Nr.	DENOMINAZIONE	NAME	DESIGNATION	BESHREIBUNG	Q.ty Q.tà Q.te M.ge	Validity Validità Validité Gültig
1	43552	Manubrio	Handlebar	Guidon	Lenker	1	
2	30343	Manopola destra	R. Handle grip	Poignée D.	Lenker-Festgriff R.	1	
3	30344	Manopola sinistra	L. Handle grip	Poignée L.	Lenker-Festgriff L.	1	
4	40683	Comando frizione completo	Clutch control assy	Levier d'embrayage	Kupplungschebelgruppe Kpl.	1	
5	37314	Coprileva	Guard	Protection	Schute	1	
6	40684	Comando gas completo	Throttle control assy.	Commande de gas compl.	Gasdrehgriff Kpl.	1	
7	40817	Trasmisione frizione compl.	Clutch cable assy	Câble embrayage compl.	Kupplungszug Kpl	1	
8	40819	Trasmissione gas compl.	Throttle cable assy	Câble du gaz compl.	Gaszung Kpl.	1	
9	37841	Molla	Spring	Ressort	Feder	1	
10	40705	Leva frizione	Clutch lever	Levier de embrayage	Kupplungschebel	1	
11	38797	Vite fulcro leva	Screw	Vis	Schraube	1	
12	38798	Rosetta in P.V.C.	Washer	Rondelle	Scheibe	2	
14	38799	Dado	Nut	Ecrou	Mutter	1	
15	38800	Gruppo di registro	Adjuster assy	Tendeur compl.	Spannungsregler Kpl.	1	
16	N4103-G22	Vite	Screw	Vis	Schraube	2	
17	38801	Cavallotto	Holder	Support	Lagerung	1	
18	21811	Facsetta	Clamp	Collier	Passring	1	
19	34002	Fascetta	Clamp	Collier	Passring	1	
20	38805	Cappuccio	Cap	Capouchon	Haube	1	
21	46145	Gruppo di registro	Register set	Groupe de registre	Registersatz	1	

COMANDO FRENO POSTERIORE
REAR BRAKE CONTROL
COMMANDE FREIN ARRIÈRE
HINTBREMSE

DRAWING-TAVOLA
TABLE-BILD

17

WMX 500/86
Cross-Desert-Enduro

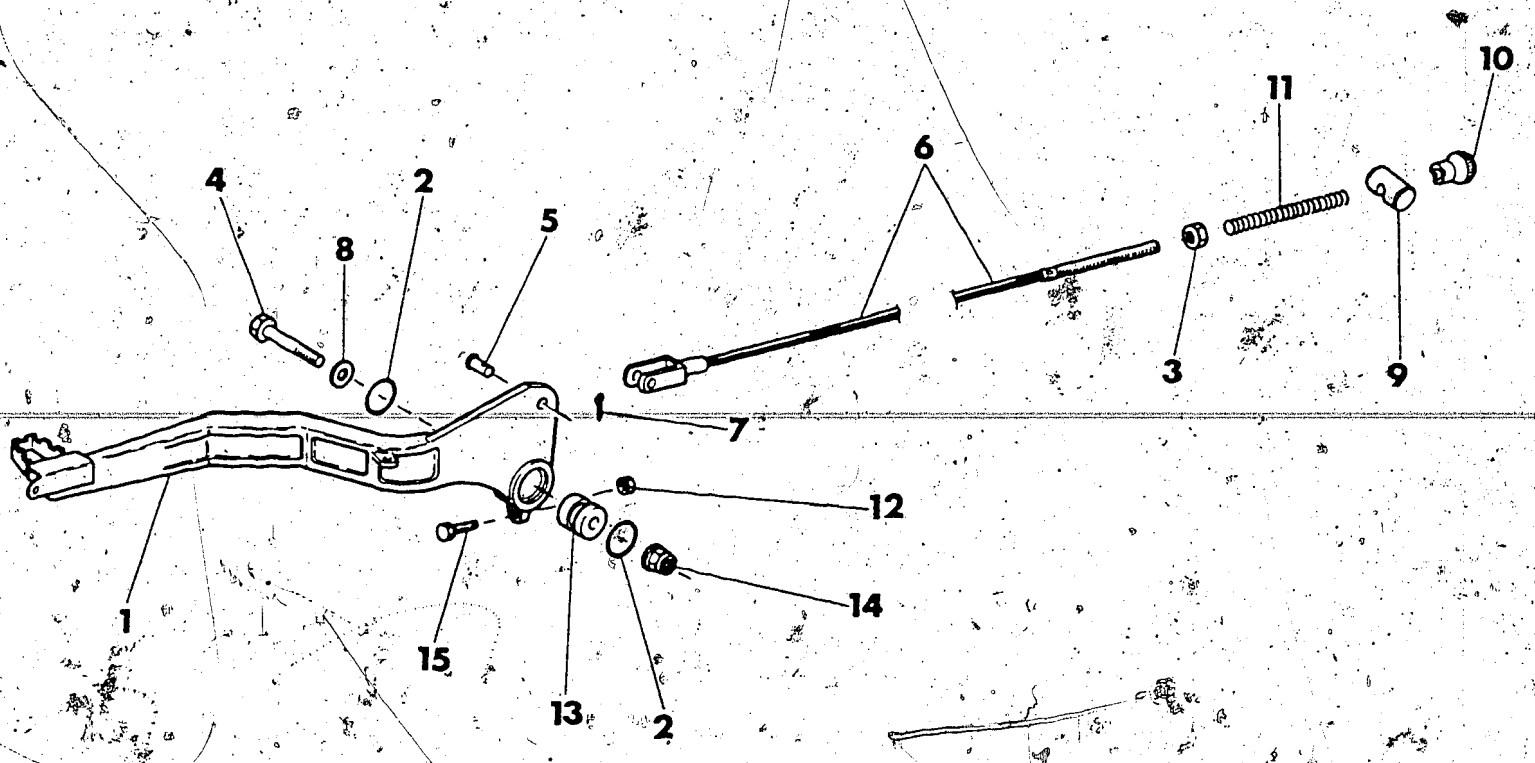

Index No. Pos. N.	Code N. Nr. Code N. Cod. Code Nr.	DENOMINAZIONE	NAME	DESIGNATION	BESHREIBUNG	Q.ty Q.tà Q.te M.ge	Validity Validità Validité Gultig
1	41231	Ass. leva freno post.	Lever assy	Levier compl.	Bremshebel, Kpl.	1	
2	N21923	Anello OR	«O» Ring	Joint «O»	«O» Ring	1	
3	N15033-G22	Vite	Screw	Vis	Schraube	1	
4	46955	Vite	Screw	Vis	Schraube	1	
5	41314	Perno	Pin	Pivot	Stift	1	
6	40647	Cavo com. freno	Tie-rod	Tirant	Betatigungsstange	1	
7	N20066-G22	Copiglia	Cotter pin	Goupille	Splint	1	
8	N15506-G22	Rosetta	Washer	Rondelle	Scheibe	1	
9	12723	Barilotto	Retainer	Cliquet	Nippelaufnahme	1	
10	6925	Pomolo	Knurled nut	Embout de réglage	Verstellungmutter	1	
11	6513	Molla	Spring	Ressort	Feder	1	
12	N15062-G22	Dado	Nut	Ecrou	Mutter	1	
13	40278	Bussola	Bushing	Douille	Buhse	1	
14	40720	Dado	Nut	Ecrou	Mutter	1	
15	N1081-G22	Vite	Screw	Vis	Schraube	1	

N° CATALOGO - CATALOG No. - Nr. CATALOGUE - KATALOG Nr.: 50656 PAGINA EMESSA Marzo '86 - PAGE ISSUED March '86 - PAGE IMPRIME Mars '86 - SEITE HERAUSGEGEBEN März '86

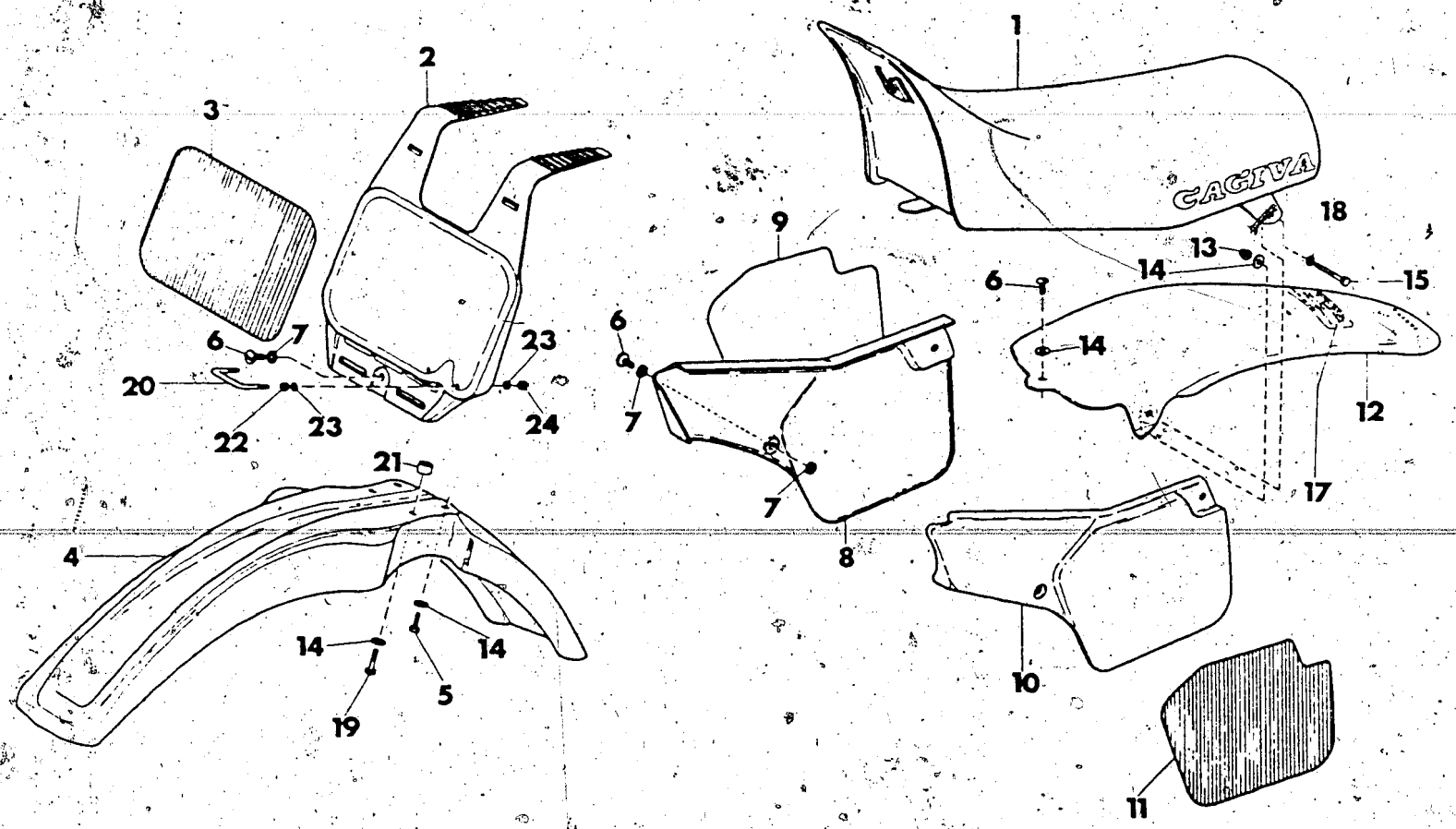

Index No. Pos. N.	Code N. Nr. Code N. Cod. Code Nr.	DENOMINAZIONE	NAME	DESIGNATION	BESHREIBUNG	Q.ty Q.tà Q.te M.ge	Validity Validità Validité Gultig
1	40330	Sella completa	Seat assy	Siège compl.	Sattel Kpl.	1	
2	40340	Portanumero anteriore	Front number holder	Porte numero AV.	Vordhalter	1	
3	40621	Adesivo anteriore	Front trim	Décalcomanie AV.	Vord abziehbild	1	
4	41246	Parafango anteriore	Front fender	Garde-boue AV.	Vorderrad Kotflugel	1	
5	N1081-G22	Vite	Screw	Vis	Schraube	2	
6	37636	Vite	Screw	Vis	Schraube	6	
7	37656	Rosetta in gomma	Washer	Rondelle	Scheibe	10	
8	40333	Pannello destro	Right panel	Panneau D.	R. Plate	1	
9	40334	Adesivo destro	Right trim	Décalcomanie D.	R. Abziehbild	1	
10	40336	Pannello sinistro	Left panel	Panneau G.	L. Plate	1	
11	40337	Adesivo sinistro	Left trim	Décalcomanie G.	L. Abziehbild	1	
12	40331	Parafango post.	Rear fender	Garde boue AR.	Hinterrad kotflugel	1	
13	39238	Dado	Nut	Ecrou	Mutter	2	
14	N15549-G22	Rosetta piana	Washer	Rondelle	Scheibe	7	
15	N2509-G22	Vite destra	Right screw	Vis droite	R. Schraube	1	
	N2510-G22	Vite sinistra	Left screw	Vis gauche	L. Schraube	1	
17	39031	Adesivo raccomandazioni	Trim	Décalcomanie	Abziehbild	1	
18	N15536-G22	Rosetta elastica	Spring washer	Rondelle	Fedescheibe	2	
19	N1087-G22	Vite	Screw	Vis	Schraube	2	
20	42791	Guida tubazione freno	Cable guide	Guide-câble	Kabelführung	1	
21	41386	Spessore anteriore	Plate	Plaque	Plate	2	
22	N15031-G22	Dado	Nut	Ecrou	Mutter	2	
23	N15502-G22	Rosetta piana	Washer	Rondelle	Scheibe	4	
24	N15191-G22	Dado	Nut	Ecrou	Mutter	2	

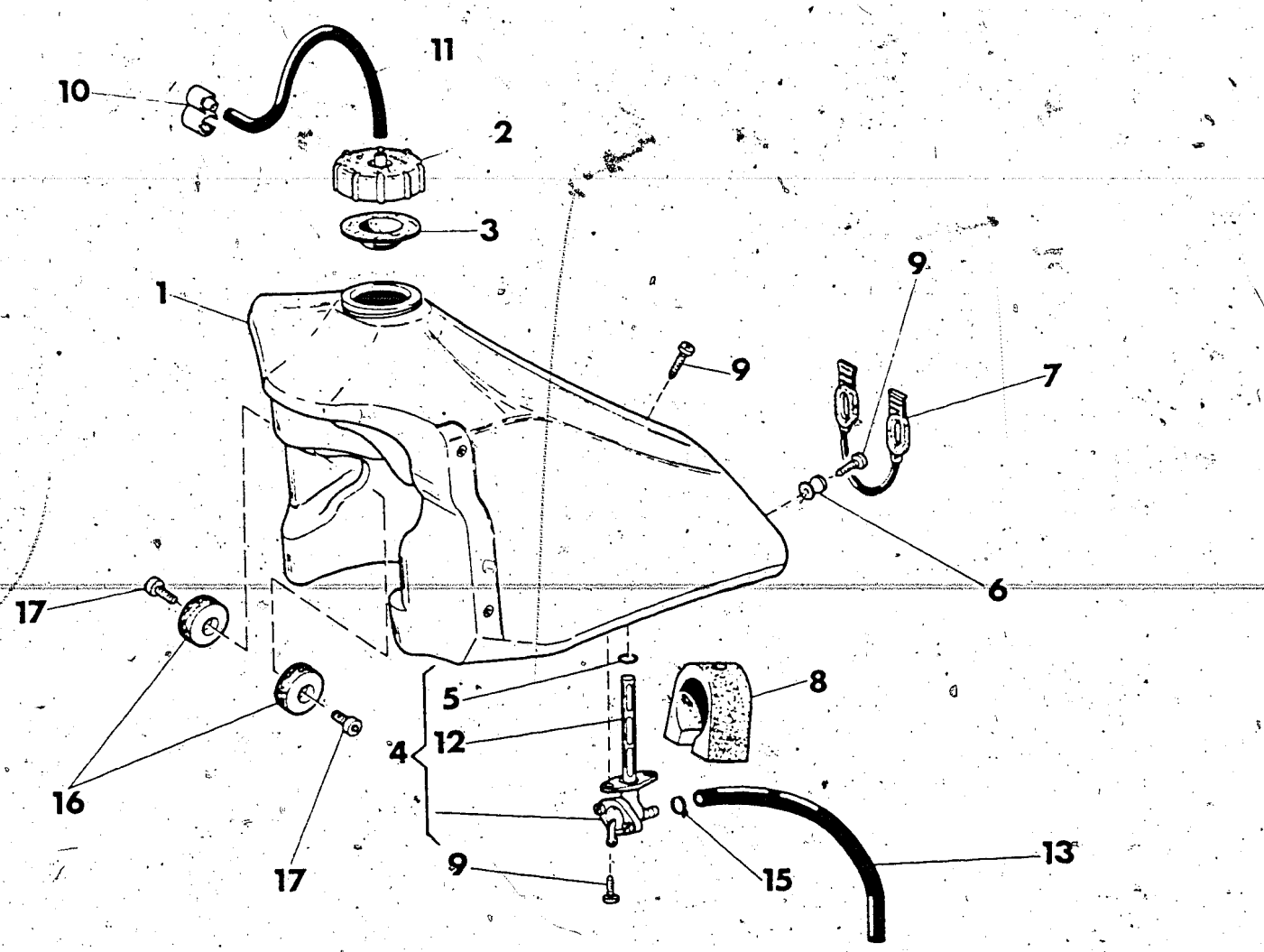

Index No. Pos. N.	Code N. Nr. Code N. Cod. Code Nr.	DENOMINAZIONE	NAME	DESIGNATION	BESHREIBUNG	Q.ty Q.tà Q.te M.ge	Validity Validità Validité Gultig
1	40327	Serbatoio carburante	Gas tank	Reservoir carburant	Kraftstoffbehälter	1	
2	32102	Tappo	Plug	Bouchon	Verschluss	1	
3	31060	Guarnizione	Gasket	Joint	Dichtung	1	
4	37661	Rubinetto completo	Gas valve assy	Robinet compl.	Kraftstoff-hahm Kpl.	1	
5	1199	Anello OR	«O» Ring	Joint «O»	O-Ring	1	
6	37637	Boccola posteriore	Bushing	Douille	Buchse	2	
7	37650	Attacco elastico	Rear connection	Attaque	Anschluss	1	
8	40653	Tampone posteriore	Rear rubber buffer	Tampon	Gummimuffer	1	
9	37745	Vite autofilettante	Screw	Vis	Schraube	5	
10	33536	Attacco sfiato serbatoio	Connection	Attaque	Anschluss	1	
11	38752	Tubetto sfiato	Hose	Tuyau	Schlauch	1	
12	38748	Filtro benzina	Filter	Filtre	Filtrex	1	
13	38810	Condotto benzina	Gas line	Tuyau carbourant	Kraftstoffleitung	1	
15	18922	Anello elastico	Clamp	Collier	Schelle	1	
16	40813	Tampone anteriore	Front rubber buffer	Tampon	Gummimuffer	2	
17	N2556-G22	Vite	Screw	Vis	Schraube	2	

SCARICO
EXHAUST SYSTEM
TUYAU D'ECHAPPEMENT
AUSPUFFROHR

DRAWING-TAVOLA
TABLE-BILD

20
WMX 500/86
Cross-Desert-Enduro

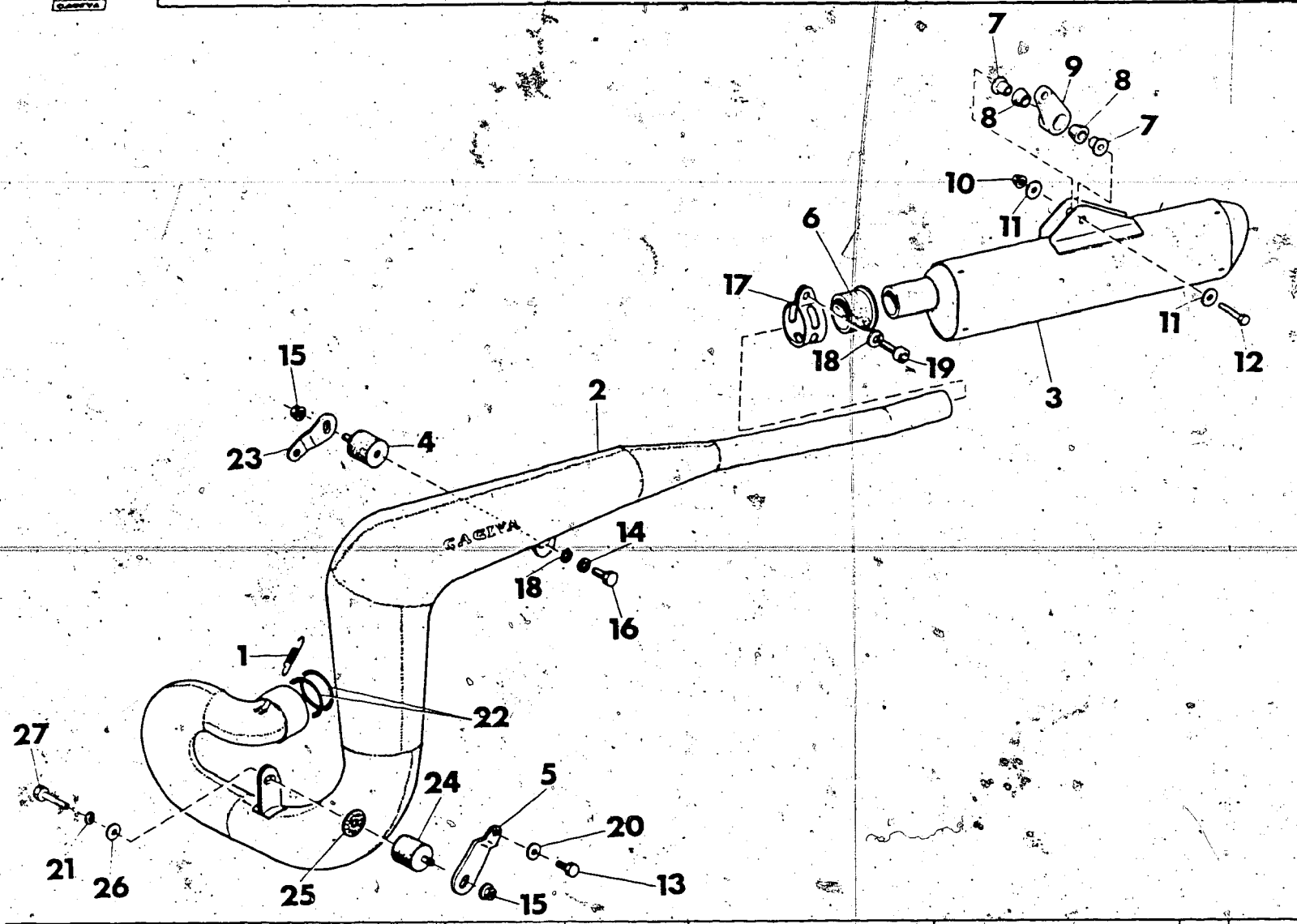

Index No. Pos. N.	Code N. Nr. Code N. Cod. Code Nr.	DENOMINAZIONE	NAME	DESIGNATION	BESHREIBUNG	Q.ty Q.tà Q.te M.ge	Validity Validità Validité Gultig
1	40814	Molla	Spring	Ressort	Feder	2	
2	40329	Tubo di scarico	Exhaust pipe	Tuyau d'echappement	Auspuffrohr	1	
3	45425	Silenziatore completo	Silencer assy	Silencieux compl.	Schaldämpfer Kpl.	1	
4	37652	Antivibrante	Damper	Element antivibrant	Vibrierschatzelement	1	
5	45150	Piastrina	Plate	Plaquette	Platte	1	
6	41230	Manicotto	Connector	Manchon	Muffe	1	
7	40636	Boccola	Bushing	Douille	Buchse	2	
8	27349	Boccola elastica	Rubber bushing	Douille élastique	Buchse	2	
9	40634	Supporto	Holder	Support	Halter	1	
10	N15193-G22	Dado	Nut	Ecrou	Mutter	1	
11	N15549-G22	Rosetta piana	Washer	Rondelle	Scheibe	2	
12	N1089-G22	Vite	Screw	Vis	Schraube	1	
13	N1138-G22	Vite	Screw	Vis	Schraube	1	
14	38262	Rosetta piana	Washer	Rondelle	Scheibe	1	
15	40720	Dado	Nut	Ecrou	Mutter	2	
16	38112	Vite	Screw	Vis	Schraube	1	
17	41229	Fascetta	Clamp	Collier	Schelle	1	
18	N15538-G22	Rosetta elastica	Spring washer	Rondelle élastique	Federscheibe	1	
19	N7350-G22	Vite	Screw	Vis	Schraube	1	
20	N15506-G22	Rosetta piana	Washer	Rondelle	Scheibe	1	
21	N15538-G22	Rosetta elastica	Spring washer	Rondelle élastique	Federscheibe	2	
22	36883	Anello di tenuta	Seal ring	Bagne d'etanchéite	Dichtungsring	2	
23	37627	Piastrina	Plate	Plaquette	Platte	1	
24	37652	Antivibrante	Damper	Element antivibrant	Vibrierschatzelement	1	
25	30809	Rosetta isolante	Washer	Rondelle	Scheibe	1	
26	38262	Rosetta piana	Washer	Rondelle	Scheibe	1	
27	N1137-G22	Vite	Screw	Vis	Schraube	1	

RUOTA ANTERIORE FRONT WHEEL ROUE AVANT VORDERRAD	DRAWING-TAVOLA TABLE-BILD	21 WMX 500/86 Cross-Desert-Enduro

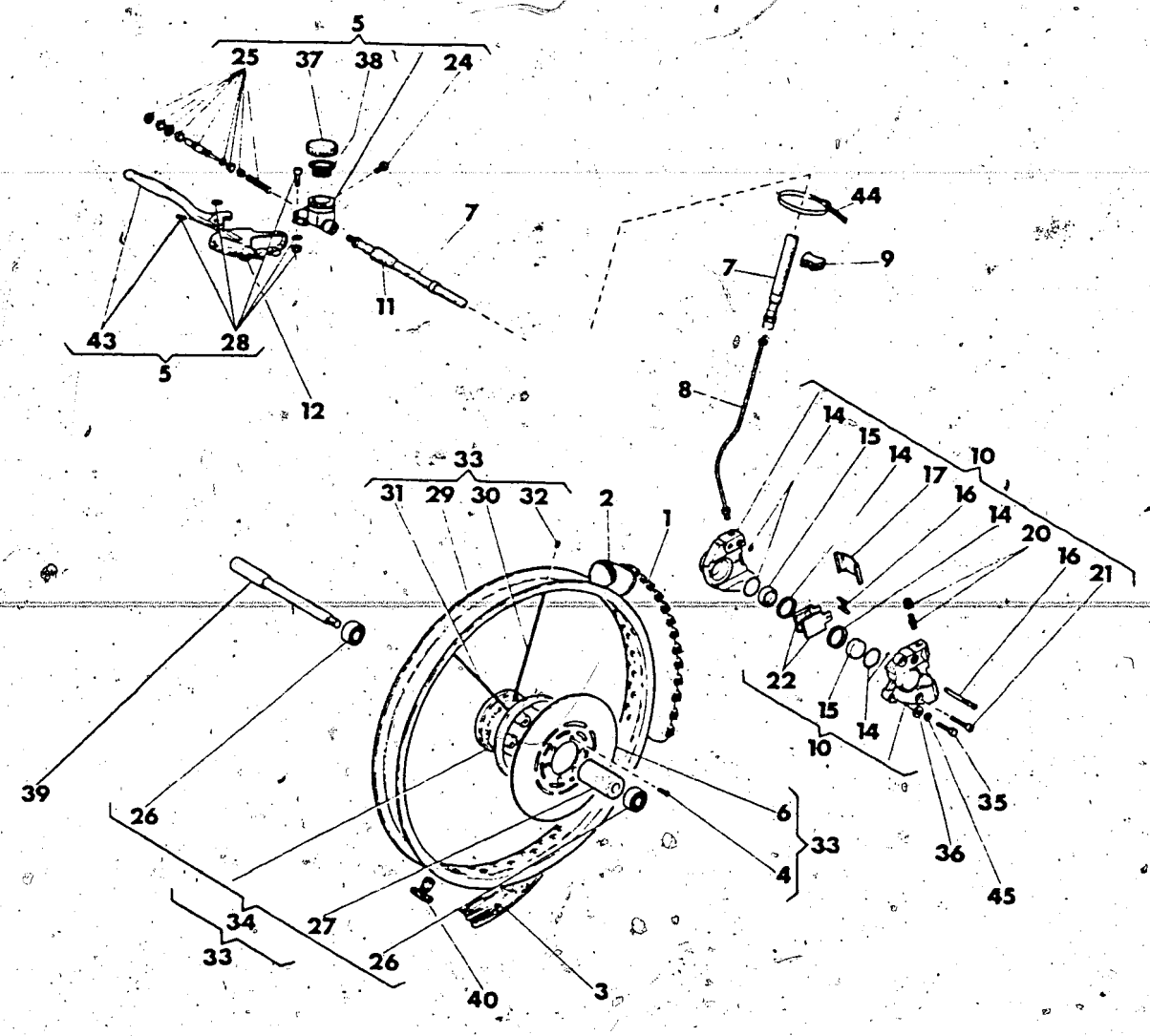

Index No. Pos. N.	Code N. Nr. Code N. Cod. Code Nr.	DENOMINAZIONE	NAME	DESIGNATION	BESHREIBUNG	Q.ty Q.tà Q.te M.ge	Validity Validità Validité Gültig
1	40753	Pneumatico 3,00×21" MT35 Pirelli	Tire 3,00×21" MT35 Pirelli	Pneu 3,00x21" MT35 Pirelli	Streifen 3,00×21" MT35 Pirelli	1	
2	18648	Camera d'aria	Inner tube	Chambre à air	Gummischlausch	1	
3	13346	Fascia copriraggi	Rim strip	Bande de jantes	Felgen band	1	
4	46426	Vite	Screw	Vis	Schraube	6	
5	46149	Assieme pompa comando freno	Front brake pump	Pompe frein compl.	Bremschebel Kpl.	1	
6	41293	Disco freno	Brake disc	Disque frein	Bremsbetätigung	1	
7	41316	Tubazione olio	Oil pipe	Tuyau huile	Ölröhren	1	
8	41292	Tubetto rigido	Not flexsible pipe	Tuyau rigide	Steifröhre	1	
9	36164	Tampone	Pad	Tampon	Stopfer	1	
10	46146	Pinza completa	Caliper assy	Etrier compl.	Bremsattel Kpl.	1	
11	35078	Gommino	Rubber	Caoutchout	Sicherungring	1	
12	41317	Protezione leva	Guard	Protection	Schute	1	
					et		
14	29627	Gruppo revis. guarnizioni	Gasket set	Jeu de joint	Dichtungssatz	1	
15	29058	Pistoncino	Piston	Piston	Kolben	2	
16	43724	Gruppo revis. perni pastiglie	Pin repl. set	Jeu rempl. pivots	Stiftsatz	1	
17	39726	Coperchio	Cover	Couvercle	Deckel	1	
20	39727	Gruppo revisione spurgo	Drain set	Jeu vidage	Entlüftungsschraube	1	
21	39729	Vite	Screw	Vis	Schraube	2	
22	46147	Coppia pastiglie	Pads couple	Paire patin	Bremsklotzpaar	1	
24	N2509-G22	Vite	Screw	Vis	Schraube	1	
25	36268	Gruppo revis. guarnizioni	Gasket set	Jeu joints	Dichtungssatz	1	
26	15658	Cuscinetto	Bearing	Roulement	Lager	2	
27	41280	Distanziale interno	Spacer	Entretoise	Distanzstück	1	
28	29634	Gruppo revis. viti per leva	Lever screw set	Jeu vis levier	Schraubensatz	1	
29	40351	Cerchio WM1 / 1,6×21"	Rim WM1 / 1,6×21"	Jante WM1 / 1,6×21"	Felge WM1 / 1,6×21"	1	
30	41276	Raggio destro	Right spoke	Rayon D.	R. Speiche	18	
31	41275	Raggio sinistro	Left spoke	Rayon G.	L. Speiche	18	
32	N29005	Nipplo	Nipple	Nipple	Nippel	36	
33	41277	Ruota ant. compl. senza pneumatico	Front wheel assy without tire	Roue AV. compl. sans pneu	Vorderrad Kpl. ohne Streifen	1	
34	41278	Mozzo ant. completo	Hub assy	Moyeau compl.	Radnabe Kpl.	1	
35	N1146-G22	Vite	Screw	Vis	Schraube	2	

N° CATALOGO - CATALOG No. - Nr. CATALOGUE - KATALOG Nr.: 50656 PAGINA EMESSA Marzo '86 - PAGE ISSUED March '86 - PAGE IMPRIME Mars '86 - SEITE HERAUSGEGEBEN März '86

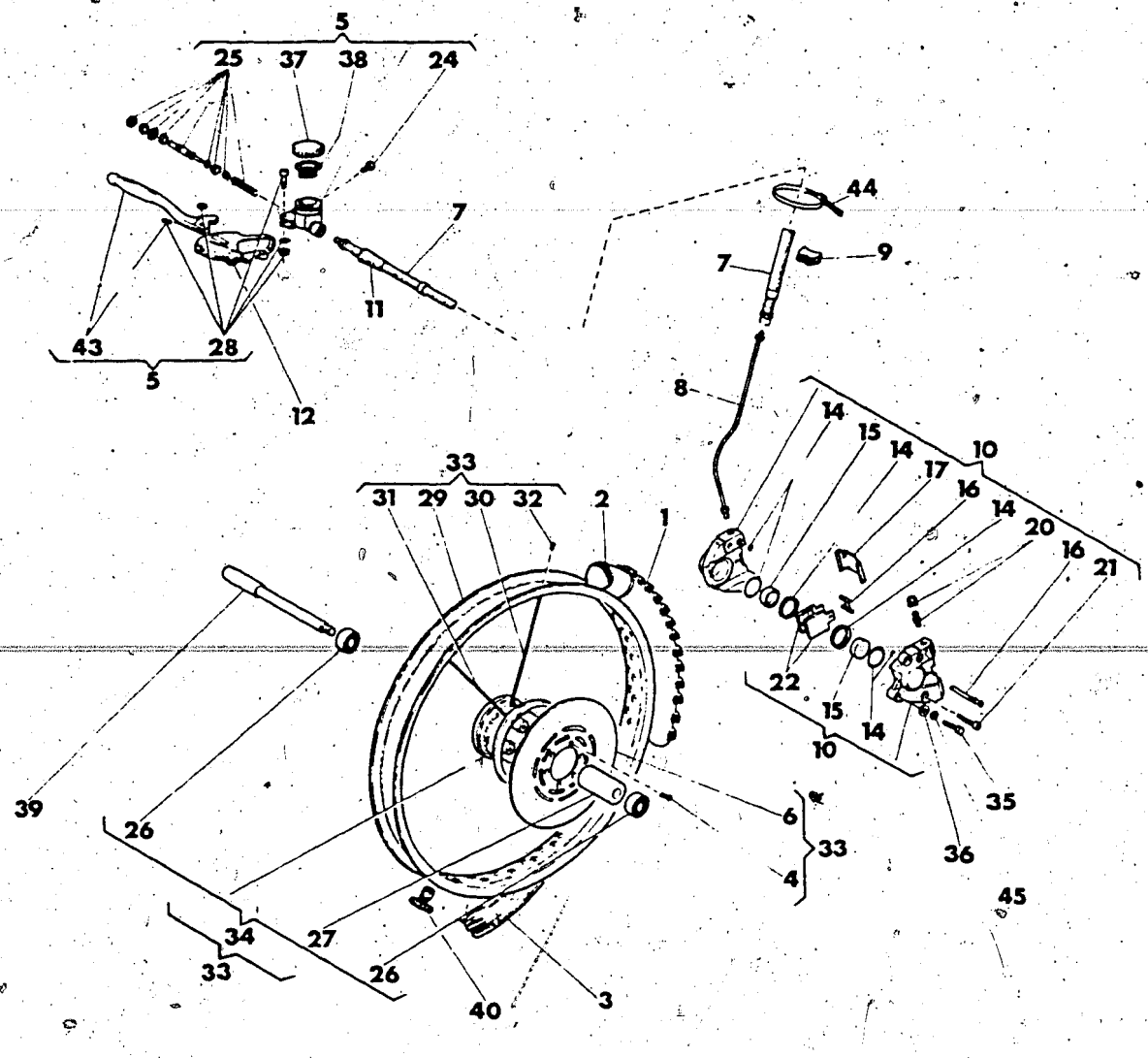

Index No. Pos. N.	Code N. Nr. Code N. Cod. Code Nr.	DENOMINAZIONE	NAME	DESIGNATION	BESHREIBUNG	Q.ty Q.tà Q.te M.ge	Validity Validità Validité Gültig
36	N15506-G22	Rosetta piana	Washer	Rondelle	Scheibe	2	
37	25304	Tappo	Plug	Bouchon	Verschluss	1	
38	27065	Membrana a soffietto	Bellow	Membrane	Gummi Fasse	1	
39	41291	Perno ruota	Axle	Axe	Stift	1	
40	32758	Staffa fermacopertone	Tire blend clamp	Plaque d'arrêt pneu	Sicherungsplate	1	
41	36163	Leva freno compl.	Lever assy	Levier compl.	Kabel Kpl.	1	
42		Rosetta di rasamento	Thrust washer	Rondelle d'épaulement	Anlaufscheibe	2	
	5893/20	sp. 0,2 mm.	sp. 0,2 mm.	sp. 0,2 mm.	sp. 0,2 mm.		
	5893/40	sp. 0,4 mm.	sp. 0,4 mm.	sp. 0,4 mm.	sp. 0,4 mm.		
	5893/60	sp. 0,6 mm.	sp. 0,6 mm.	sp. 0,6 mm.	sp. 0,6 mm		
	5893/80	sp. 0,8 mm.	sp. 0,8 mm.	sp. 0,8 mm.	sp. 0,8 mm.		
43	46150	Leva compl. di grano	Brake lever assy	Levier frein compl.	Bremshebel Kpl.	1	
44	27466	Fascetta	Clamp	Collier	Schelle	1	
45	N15538-G22	Rosetta elastica	Spring washer	Rondelle élastique	Federscheibe	2	

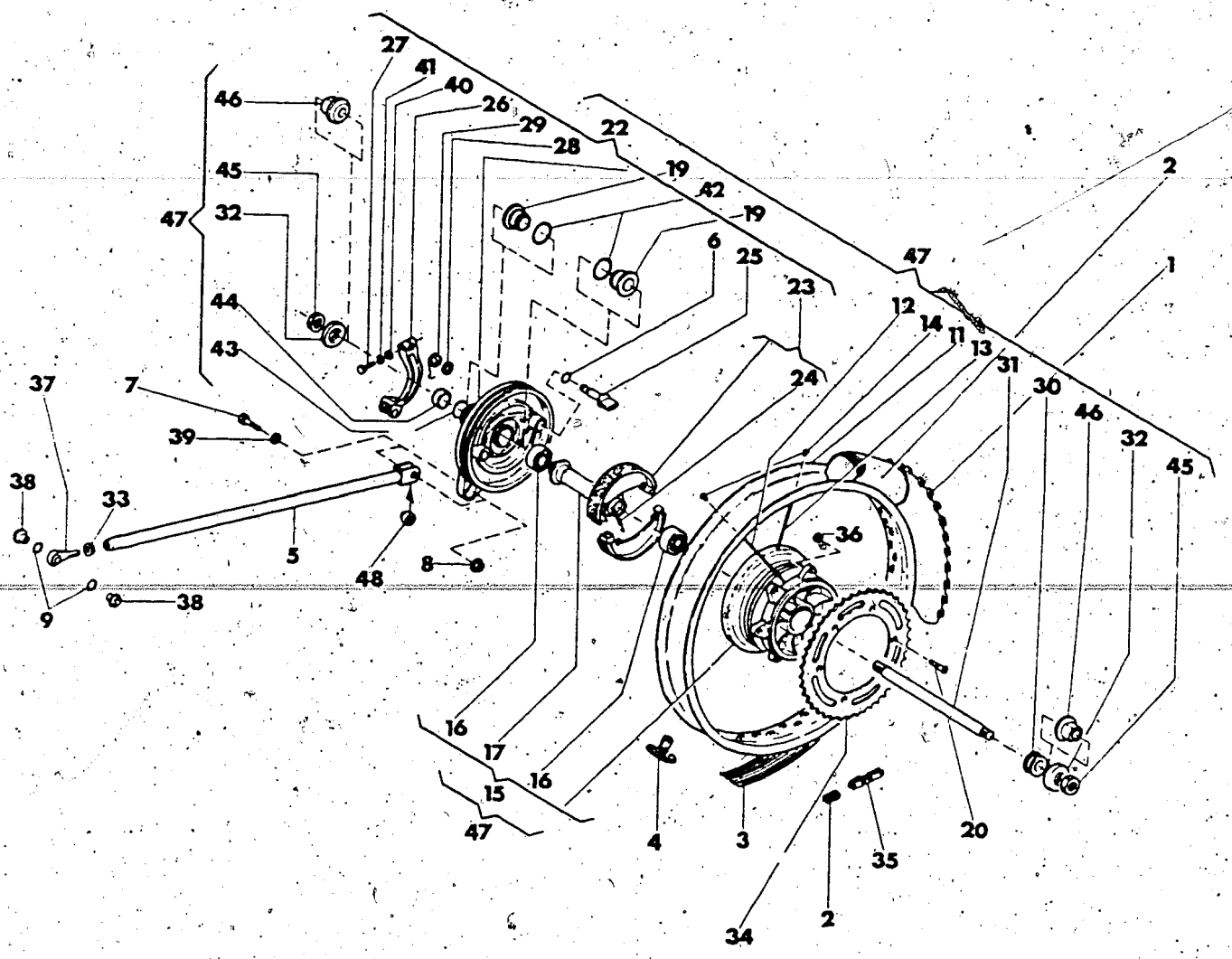

Index No. Pos. N.	Code N. Nr. Code N. Cod. Code Nr.	DENOMINAZIONE	NAME	DESIGNATION	BESHREIBUNG	Q.ty Q.tà Q.te M.ge	Validity Validità Validité Gultig
1	41763	Pneumatico 5,00×18'' MT35 Pirelli	Tire 5,00×18'' MT35 Pirelli	Pneu 5,00×18'' MT35 Pirelli	Reifem 5,00×18'' MT35 Pirelli	1	
2	33607	Camera d'aria	Inner tube	Chambre à air	Gummischlausch	1	
3	21611*	Fascia copriraggi	Rim strip	Bande de jantes	Felgenband	1	
	1688*	Fascia copriraggi	Rim strip	Bande de jantes	Felgenband	1	
4	32759	Staffa blocc. pneumatico	Bracket	Bride	Befestigungsbugel	2	
5	41310	Tirante	Tie rod	Tirant	Zugstange	1	
6	23114	Anello OR	«O» Ring	Joint «O»	O-Ring	1	
7	N1146-G22	Vite	Screw	Vis	Schraube	1	
8	40720	Dado	Nut	Ecrou	Mutter	1	
9	23116	Anello OR	«O» Ring	Joint «O»	O-Ring	2	
11	40534	Cerchio WM3/2,15x18''	Rim WM3/2,15×18''	Jante WM3/2,15×18''	Felge WM3/2,15×18''	1	
12	40535	Raggio lato corona	Spoke	Rayon	Speiche	18	
13	40536	Raggio lato freno	Spoke	Rayon	Speiche	18	
14	N29005	Nipplo	Nipple	Nipple	Nippel	36	
15	40538	Mozzo completo	Hub assy	Moyeu compl.	Radnabe Kpl.	1	
16	39651	Cuscinetto	Bearing	Roulement	Lager	2	
17	40542	Distanziale interno	Spacer	Entretoise	Abstandsstuck	1	
19	40547	Distanziale	Spacer	Entretoise	Abstandsstuck	2	
20	40796	Vite	Screw	Vis	Schraube	6	
21	29242	Giunto catena	Master link	Accouplement	Kupplung	1	
22	50873	Assieme coperchio portaceppi	Side plate assy	Couvercle compl.	Deckel Kpl.	1	
23	50872	Ceppi freno completi	Brake shoe assy	Sabots de frein compl.	Bremsbacke Kpl.	1	

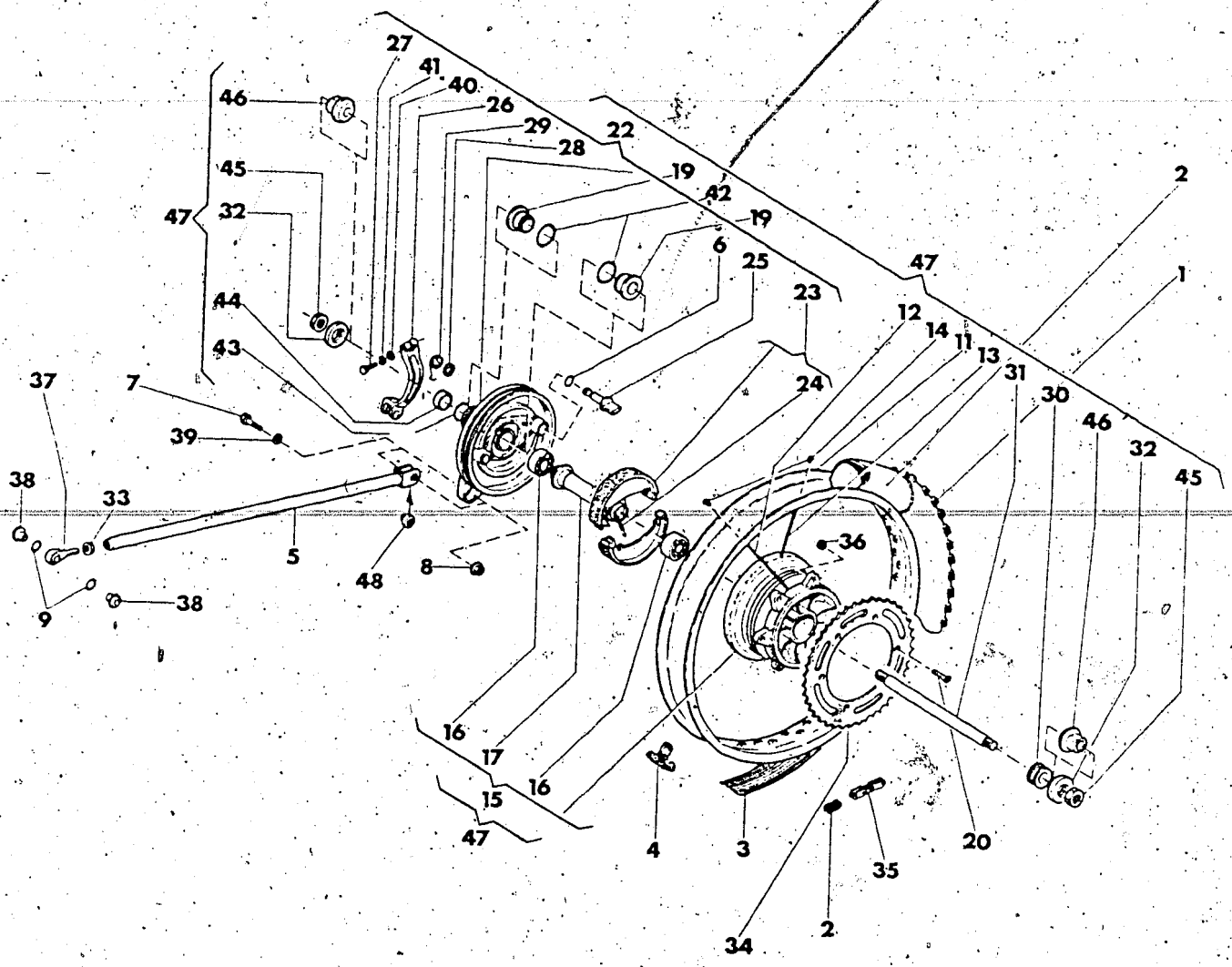

Index No. Pos. N.	Code N. Nr. Code N. Cod. Code Nr.	DENOMINAZIONE	NAME	DESIGNATION	BESHREIBUNG	Q.ty Q.tà Q.te M.ge	Validity Validità Validité Gültig
24	40554	Molla	Spring	Ressort	Feder	2	
25	44323	Camma	Cam	Came	Nocken	1	
26	44324	Leva com. portaceppi	Lever	Levier	Steuerhebel	1	
27	N1082-G22	Vite	Screw	Vis	Schraube	1	
28	9854	Rosetta	Washer	Rondelle	Scheibe	1	
29	40859	Molla	Spring	Ressort	Feder	1	
30	41305	Distanziale	Spacer	Entretoise	Abstandsstuck	1	
31	41306	Perno ruota	Pin	Pivot	Stift	1	
32	45204	Rosetta	Washer	Rondelle	Scheibe	2	
33	N15064-G22	Dado	Nut	Ecrou	Mutter	1	
34	40793	Corona Z=48 (di serie)	Sprocket Z=48 (standard)	Couronne Z=48 (en serie)	Kranz Z=48 (in serie)	1	
*	40792	Corona Z=50	Sprocket Z=50	Couronne Z=50	Kranz Z=50	1	
35	43106	Catena REGINA 5/8'' × 6,5	Chain REGINA 5/8'' × 6,5	Chaine REGINA 5/8'' × 6,5	Katte REGINA 5/8'' × 6,5	1	
36	43283	Dado	Nut	Ecrou	Mutter	6	
37	45140	Terminale con snodo sferico	Articulate joint end	Bout du joint articulé	Anschaluss Klemme	1	
38	41380	Bussola	Bushing	Douille	Buchse	2	
39	N15506-G22	Rosetta piana	Washer	Rondelle	Scheibe	1	
40	N15504-G22	Rosetta piana	Washer	Rondelle	Scheibe	1	
41	N15536-G22	Rosetta elastica	Spring washer	Rondelle elastique	Federscheibe	1	
42	23110	Anello OR	«O» Ring	Joint «O»	«O» Ring	2	
43	26723	Anello OR	«O» Ring	Joint «O»	«O» Ring	1	
44	39652	Scodellino	Cap	Cupelle	Hülse	1	
45	N15085-G22	Dado	Nut	Ecrou	Mutter	2	
46	45203	Bussola	Bush	Douille	Buchse	2	
47	40533	Assieme ruota posteriore senza corona e pneumatico	Rear wheel assy without sprocket and tire	Roue AR compl. sans couronne et pneu	Hinterrad Kpl. ohne kranz und reifen	1	
48	40867	Snodo sferico	Ball joint	Joint à rotule	Rugelgelenk	1	

*: In alternativa - In alternative - En alternative - Die Auswahl

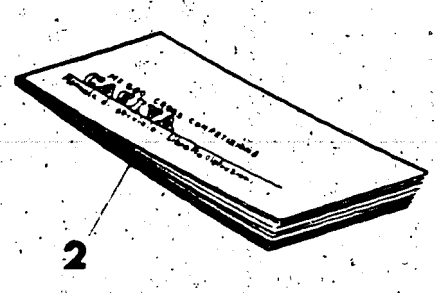

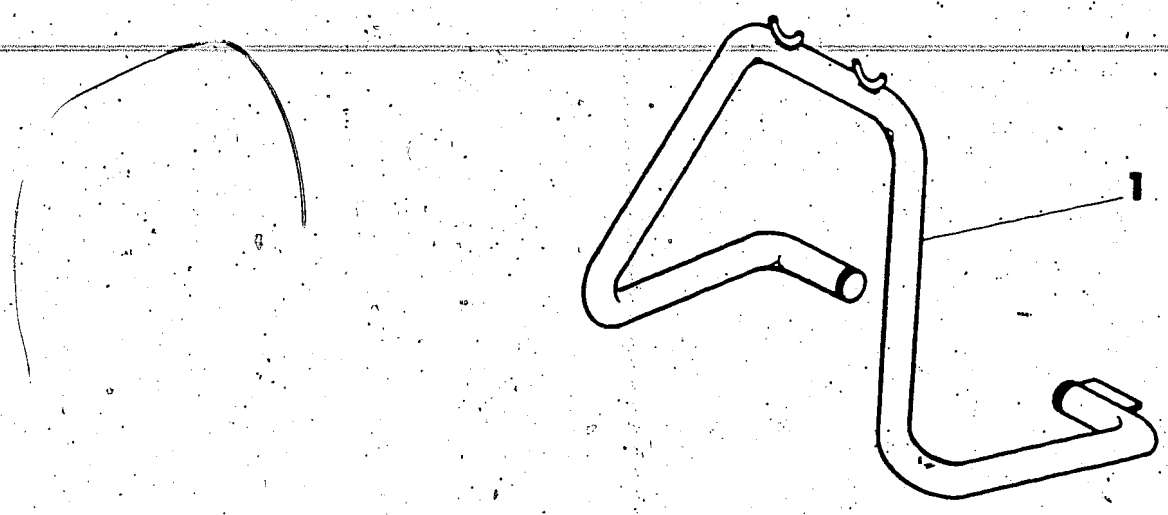

Index No. Pos. N.	Code N. Nr. Code N. Cod. Code Nr.	DENOMINAZIONE	NAME	DESIGNATION	BESHREIBUNG	Q.ty Q.tà Q.te M.ge	Validity Validità Validité Gültig
1	41319	Cavalletto	Stand	Beguille	Kippstander	1	
2	50274	Manuale di servizio - Libretto uso e manutenzione	Owners' Manual - Tuning Manual	Emploi d'entretien	Handbuchr	1	

VARIANTI PER TRASFORMAZIONE IN MODELLO «DESERT»
VARIANTS FOR TRANSFORMATION IN MODEL «DESERT»
VARIANTES POUR TRANSFORMATION DANS LE MODEL «DESERT»
WAHLURSCHLAG FÜR «DESERT» UMWANDLUNG

DRAWING-TAVOLA
TABLE-BILD

24

WMX 500/86
Cross-Desert-Enduro

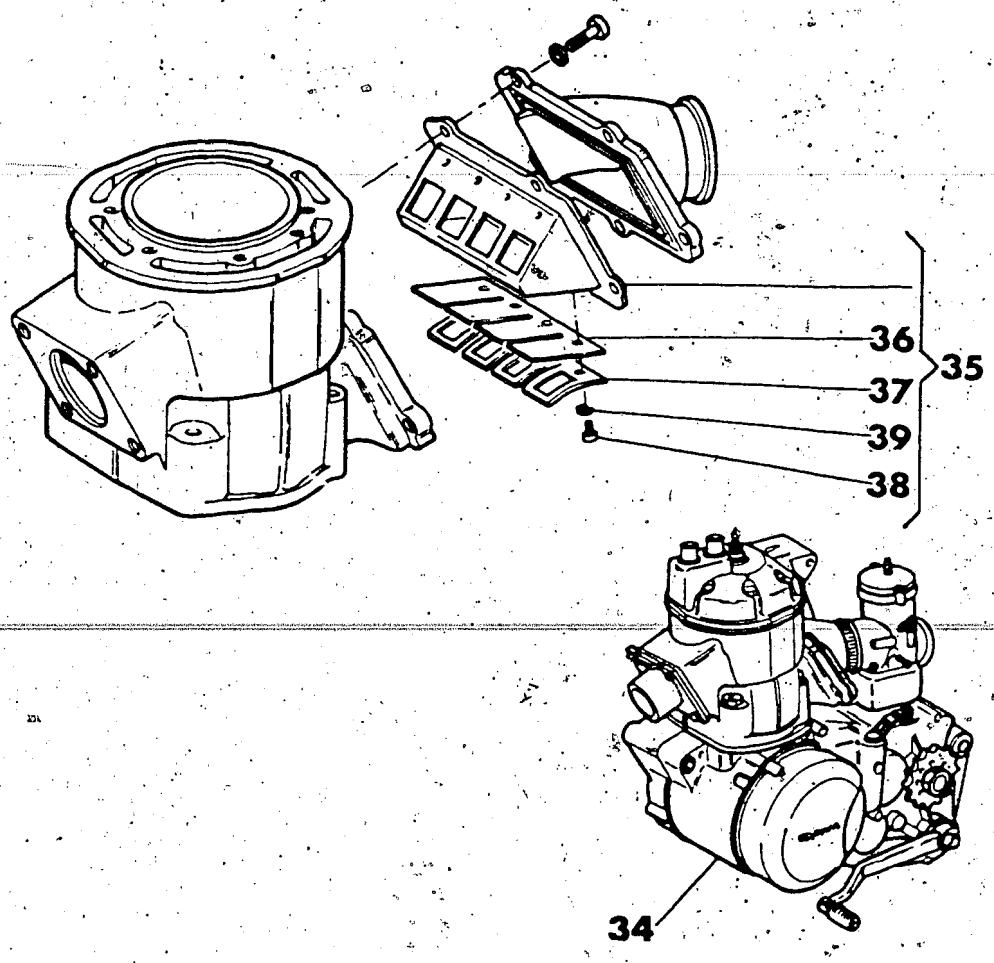

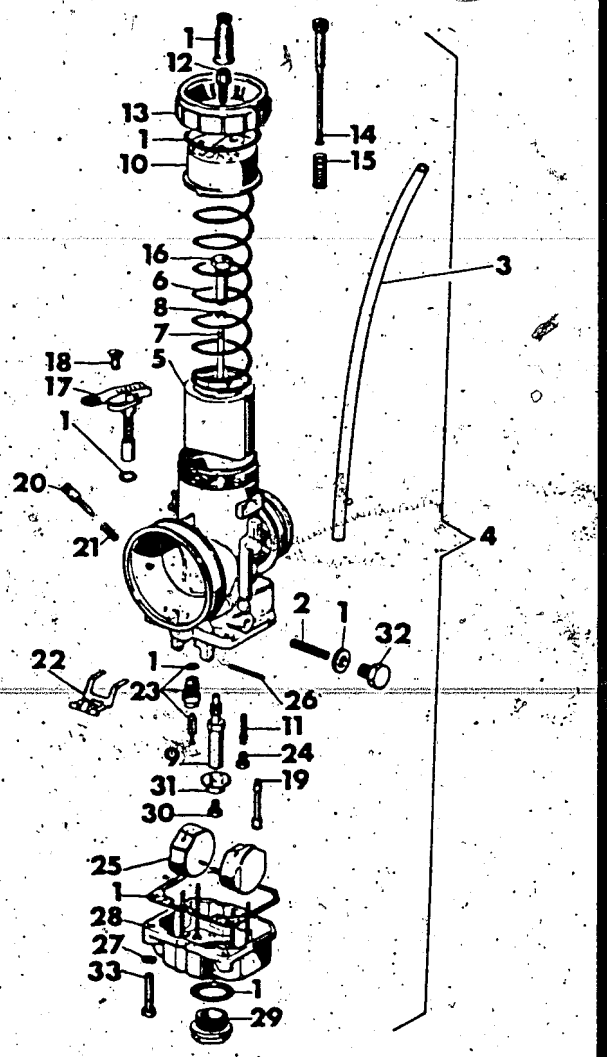

Index No. Pos. N.	Code N. Nr. Code N. Cod. Code Nr.	DENOMINAZIONE	NAME	DESIGNATION	BESHREIBUNG	Q.ty Q.tà Q.te M.ge	Validity Validità Validité Gultig
1	50486	Gruppo guarnizioni	Gaskets assy	Joint compl.	Dichtung Kpl.	1	
2	50475	Filtro benzina	Filter	Filtre	Filter	1	
3	29042	Tubetto sfiato	Pipe	Tuyau	Rohr	2	
4	51231	Carburatore Dell'Orto PHSB 38	Carburetor Dell'Orto PHSB 38	Carburatori Dell'Orto PHSB 38	Vergaser Dell'Orto PHSB 38	1	
5	50487/35	Valvola gas da 35	Throttle 35	Soupape 35	Ventil 35	1	
6	50467	Molla	Spring	Ressort	Feder	1	
7	27910/37	Spillo conico K37	Needle valve K37	Epingle K37	Nadeleinsate K37	1	
8	35353	Fermaglio	Retainer	Arrêt	Aufhalter	1	
9	50488/264	Polverizzatore BH 264	Nozzle BH 264	Pulverisateur BH 264	Duse BH 264	1	
10	50465	Coperchio	Cover	Couvercle	Deckel	1	
11	50489	Emulsionatore minimo	Emulsyfying	Emulsionneur	Emulseur	1	
12	4103	Vite tendifilo	Screw	Vis	Schraube	1	
13	50463	Ghiera	Ring nut	Embout	Nut mutter	1	
14	50461	Vite regolaz. valvola gas	Screw	Vis	Schraube	1	
15	50462	Molla	Spring	Ressort	Feder	1	
16	50466	Nipplo	Nipple	Nipple	Nippel	1	
17	50469	Dispositivo avviamento	Starting device	Dispositive de démarrage	Startvorrichtung	1	
18	50468	Vite	Screw	Vis	Schraube	1	
19	50490/60	Getto avviamento da 60	Idling jet 60	Gicleur 60	Vergaserduse 60	1	
20	50471	Vite aria minimo	Screw	Vis	Schraube	1	
21	50472	Molla	Spring	Ressort	Feder	1	
22	50476	Bilanciere	Compensator	Balancier	Hebel	1	
23	50491/350	Gruppo spillo chiusura benzina	Float valve	Pointeau du flotteur	Schwimmernadelventil	1	
24	5761/55	Getto minimo da 55	Indling jet 55	Gicleur 55	Vergaserduse 55	1	
25	29665	Galleggiante g 4,5	Float g 4,5	Flotteur g 4,5	Schwimmer g 4,5	2	
26	50478	Perno	Pin	Pivot	Stift	1	
27	50482	Rosetta elastica	Spring washer	Rondelle elastique	Federscheibe	2	
28	50481	Corpo vaschetta	Body	Corp	Korper	1	
29	50485	Tappo vaschetta	Plug	Bouchon	Verschluss	1	
30	12041/195	Getto max. da 195	Idling jet 195	Gicleur 195	Vergaserduse 195	1	
31	50479	Fondello	Cup	Cuvette	Teller	1	
32	50473	Tappo	Plug	Bouchon	Verschluss	1	
33	50483	Vite	Screw	Vis	Schraube	2	
34	51498	Motore completo di carburatore, leve avviamento, comando cambio, frizione e candela	Engine assy with carburetor, starting, gearbox, clutch control lever and spark plug	Moteur compl. de carburator, levier démarrage, commande changement de vitesse, friction et bougie	Motor mit Vergaser Kpl. Getriebehebel, Räderstellheben, Kupplugshebel u. Kerze	1	
35	51342	Valvola di aspirazione completa	Inlet valve assy	Soupape d'aspiration compl.	Einla ß Ventil Kpl.	1	
36	51214	Lamella	Plate	Plaque	Platte	2	
37	51215	Piastrina	Plate	Plaque	Platte	2	
38	35408	Vite	Screw	Vis	Schraube	8	
39	N15533-G22	Rosetta elastica	Spring washer	Rondella élastique	Federscheibe	8	

VARIANTI PER TRASFORMAZIONE IN MODELLO «DESERT»
VARIANTS FOR TRANSFORMATION IN MODEL «DESERT»
VARIANTES POUR TRANSFORMATION DANS LE MODEL «DESERT»
WAHLURSCHLAG FÜR MODEL «DESERT» UMWANDLUNG

DRAWING-TAVOLA
TABLE-BILD

25

WMX 500/86
Cross-Desert-Enduro

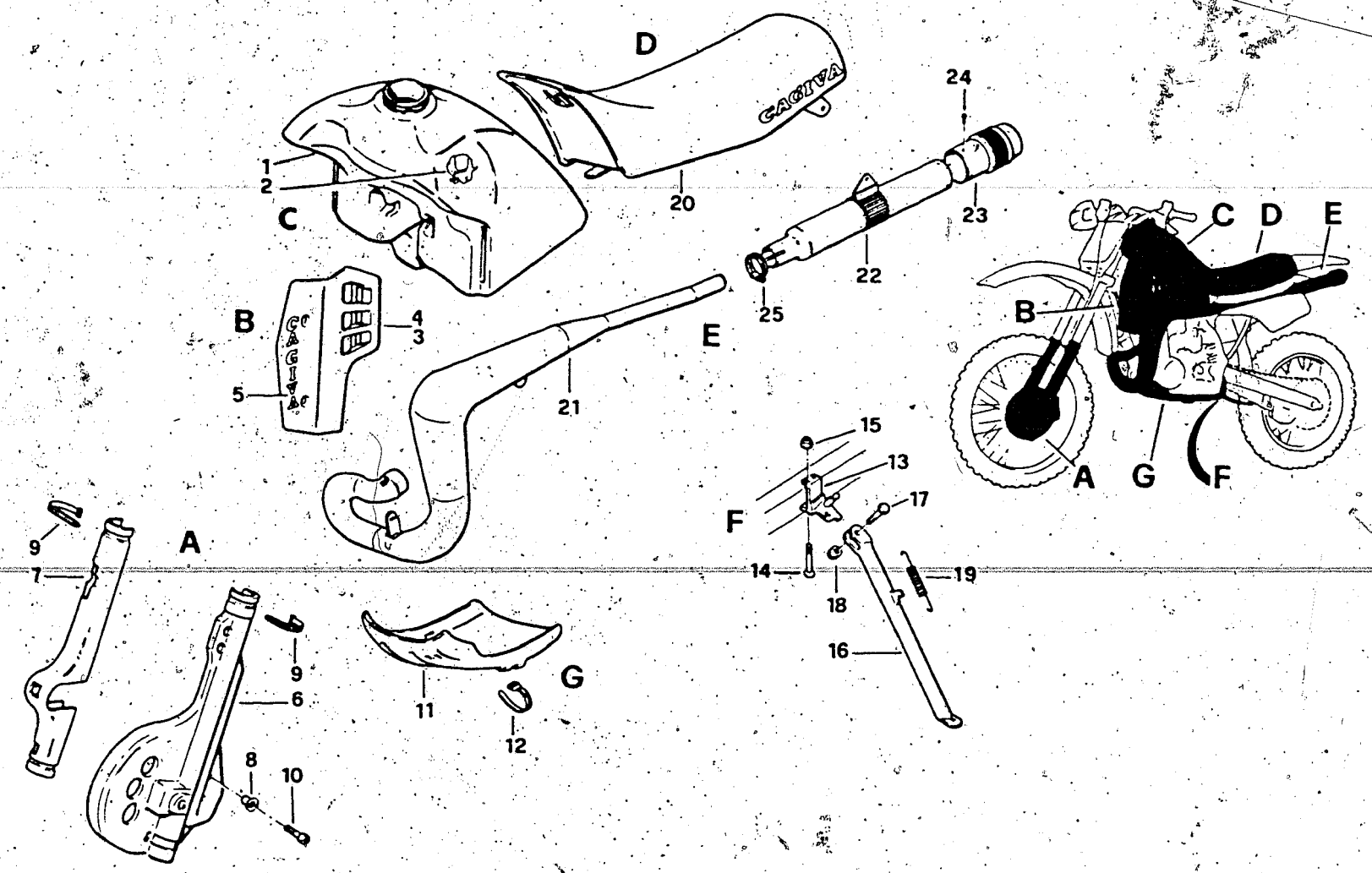

Index No. Pos. N.	Code N. Nr. Code N. Cod. Code Nr.	DENOMINAZIONE.	NAME	DESIGNATION	BESHREIBUNG	Q.ty Q.tà Q.te M.ge	Validity Validità Validité Gültig
1	47649	Serbatoio carburante	Gas tank	Reservoir carburant	Kraftstoffbehälter	1	
2	46139	Adesivo	Trim	Décalcomanie	Abziehbild	2	
3	47650	Protezione radiatore destro	Right guard	Protection D.	R. Schutz	1	
4	47651	Protezione radiatore sinistro	Left guard	Protection G.	L. Schutz	1	
5	40623	Adesivo	Trim	Décalcomanie	Abziehbild	2	
6	50787	Protezione disco	Disc guard	Protection	Schutz	1	
7	50788	Protezione scorrevole destro	Right guard	Protection	Schutz	1	
8	51582	Bussola	Bushing	Douille	Buchse	2	
9	21812	Fascetta	Clamp	Collier	Schelle	1	
10	N2558-G22	Vite	Screw	Vis	Schraube	2	
11	50792	Protezione motore	Engine guard	Protection	Schutz	1	
12	31542	Fascetta	Clamp	Collier	Schelle	4	
13	50657	Piastra	Plate	Plaquette	Plätchen	1	
14	50660	Vite	Screw	Vis	Schraube	2	
15	40719	Dado	Nut	Ecrou	Mutter	2	
16	50661	Gamba laterale	Side stand assy	Bequille laterale compl.	Seitenbock Kpl.	1	
17	49493	Vite	Screw	Vis	Schraube	1	
18	N15066-G22	Dado	Nut	Ecrou	Mutter	1	
19	32907	Molla	Spring	Ressort	Feder	1	
20	51523	Sella completa	Seat assy	Siege compl.	Sattel Kpl.	1	
21	50796	Tubo di scarico	Exhaust pipe	Tuyau d'échappement	Auspuffrohr	1	
22	51173	Silenziatore	Silencer	Silencieux	Schalldampier	1	
23	51174	Spark arrester	Spark arrester	Spark arrester	Spark arrester	1	
24	51170	Vite	Screw	Vis	Schraube	3	
25	51175	Fascetta	Clamp	Collier	Schelle	1	

N° CATALOGO - CATALOG No. - Nr. CATALOGUE - KATALOG Nr.: 50656 PAGINA EMESSA Marzo '86 - PAGE ISSUED March '86 - PAGE IMPRIME Mars '86 - SEITE HERAUSGEGEBEN März '86

VARIANTI PER TRASFORMAZIONE IN MODELLO «DESERT»
VARIANTS FOR TRANSFORMATION IN MODEL «DESERT»
VARIANTES POUR TRANSFORMATION DANS LE MODEL «DESERT»
WAHLURSCHLAG FÜR MODEL «DESERT» UMWANDLUNG

DRAWING-TAVOLA
TABLE-BILD

26

WMX 500/86
Cross-Desert-Enduro

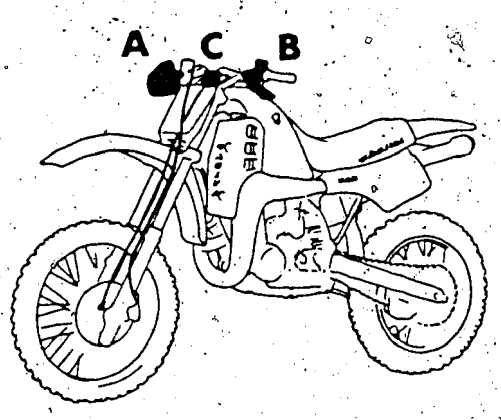

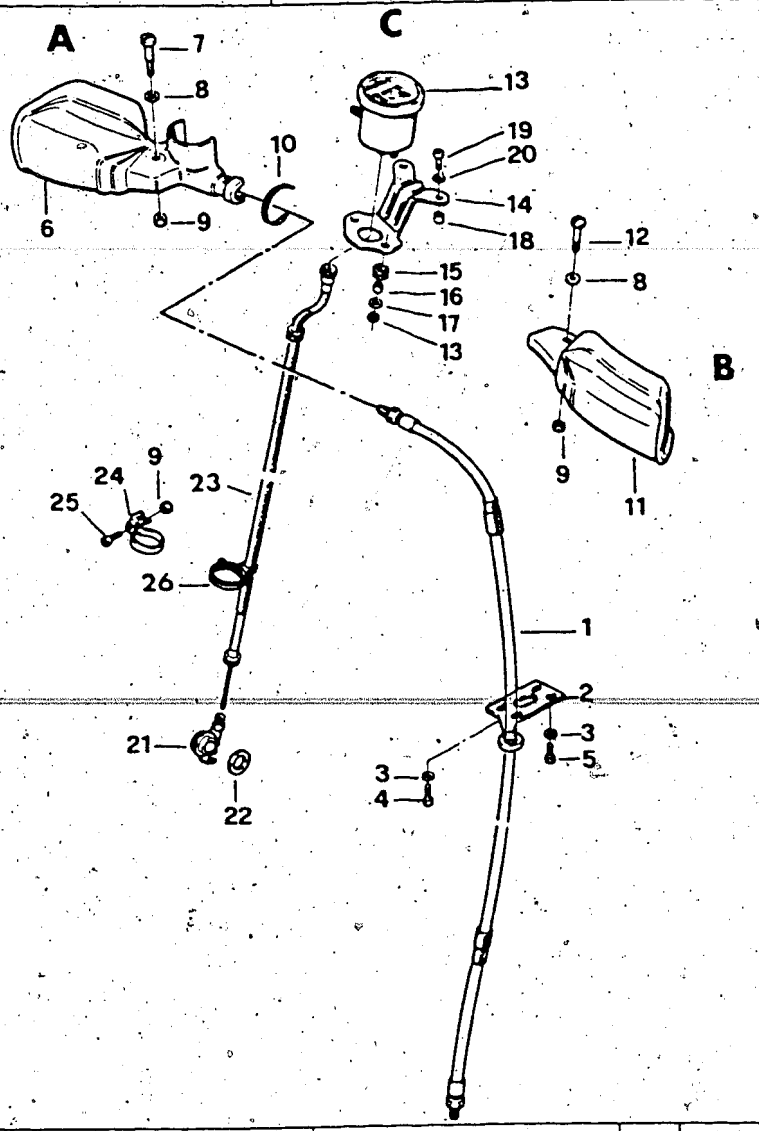

Index No. Pos. N.	Code N. Nr. Code N. Cod. Code Nr.	DENOMINAZIONE	NAME	DESIGNATION	BESHREIBUNG	Q.ty Q.tà Q.te M.ge	Validity Validità Validité Gultig
1	50763	Tubazione freno ant.	Front brake pipe	Conduite	Bremsschlauch	1	
2	43739	Guida tubazione	Pipe slide	Guide tuyau	Rohren-Bremse Jührungs	1	
3	N15549-G22	Rosetta piana	Washer	Rondelle	Scheibe	4	
4	N1085-G22	Vite	Screw	Vis	Schraube	2	
5	N1079-G22	Vite	Screw	Vis	Schraube	2	
6	50790	Protezione mano destra	Right guard	Protection D.	R. Schutz	1	
7	50805	Vite	Screw	Vis	Schraube	1	
8	N15504-G22	Rosetta piana	Washer	Rondelle	Scheibe	1	
9	N15193-G22	Dado	Nut	Ecrou	Mutter	3	
10	50005	Fascetta	Clamp	Collier	Schelle	1	
11	50791	Protezione mano sinistra	Left guard	Protection G.	L. Schutz	1	
12	50000	Vite	Screw	Vis	Schraube	1	
13	50016	Contamiglia	Odometer	Compte-mille	Meilenzähler	1	
14	50687	Piastra contamiglia	Plate odometer	Plaquette compte-mille	Plätchen meilenzähler	1	
15	18048	Antivibrante	Damper	Antivibrant	Schweingsdämpler	2	
16	50546	Distanziale	Spacer	Entretoise	Distanzstüch	2	
17	39260	Rosetta	Washer	Rondelle	Scheibe	2	
18	26783	Distanziale	Spacer	Entretoise	Distanzstüch	2	
19	N2559-G22	Vite	Screw	Vis	Schraube	2	
20	N15506-G22	Rosetta piana	Washer	Rondelle	Scheibe	2	
21	50017	Rinvio contamiglia	Drive unit speed miles	Renvoi compte-mille	Vorgelége	1	
22	20066	Rosetta	Washer	Rondelle	Scheibe	1	
23	50795	Trasmissione contamiglia	Speed miles calbe	Cable compte-mille	Kabel	1	
24	50731	Fascetta	Clamp	Collier	Schelle	1	
25	N2505-G22	Vite	Screw	Vis	Schraube	1	
26	31622	Guida trasmissione	Cable guide	Guide-câble	Kabelführung	1	

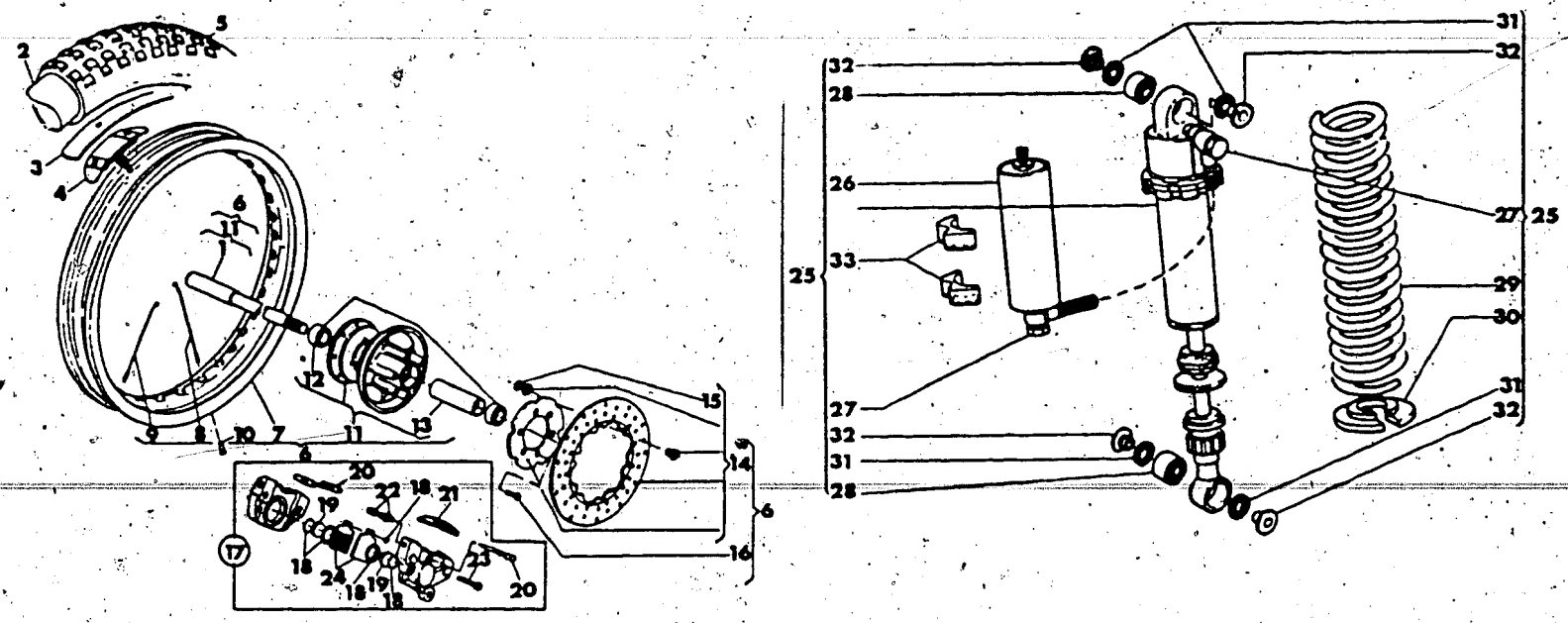

Index No. Pos. N.	Code N. Nr. Code N. Cod. Code Nr.	DENOMINAZIONE	NAME	DESIGNATION	BESHREIBUNG	Q.ty Q.tà Q.te M.ge	Validity Validità Validité Gultig
1	50794	Perno ruota ant.	Front axle	Axe avant	Vorter stift	1	
2	18648	Camera d'aria	Tube	Chambre à air	Gummischlanch	1	
3	13346	Fascia copriraggi	Rim strip	Bande	Band	1	
4	32758	Staffa fermacopertone	Stirrup	Etrier	Strupp	1	
5	42168	Pneumatico 3,00×21" - MT35 Pirelli	Tire 3,00×21 - MT35 Pirelli	Pneu 3,00×21 - MT35 Pirelli	Reifen 3,00×21" - MT35 Pirelli	1	
6	46390	Ruota ant. completa senza pneumatico	Rear wheel assy without tire	Roue AR compl. sans pneu	Hinterrad Kpl. ohne reifen	1	
7	43101	Cerchio WM1/1,6×21"	Rim WM1/1,6×21"	Jante WM1/1,6×21"	Felge WM151,6×21"	1	
8	43889	Raggio lato disco	Spoke	Rayon	Speiche	18	
9	43890	Raggio lato flangia piccola	Spoke	Rayon	Speiche	18	
10	N29004	Nipplo	Nipple	Nipple	Nippel	36	
11	42172	Mozzo ant. completo	Hub assy	Moyeau compl.	Radnabel Kpl.	1	
12	15658	Cuscinetto	Bearing	Roulement	Kugellager	2	
13	41280	Distanziale	Spacer	Entretoise	Distanzstüch	1	
14	43728	Disco freno compl.	Brake disc assy	Disque frein compl.	Bremsscheibe Kpl.	1	
15	N21312-G0	Anello elastico	Elastic ring	Bague élastique	Elastischer Ring	6	
16	46426	Vite	Screw	Vis	Schraube	6	
17	43722	Pinza completa	Caliper assy	Etrier compl.	Bremsattel Kpl.	1	
18	29627	Gruppo revisione guarnizioni	Seal set	Kit de joints	Dichtungsatz	2	
19	29058	Pistoncino	Piston	Piston	Kolben	1	
20	43724	Gruppo revisione perni pastiglie	Pin repl. set	Jeu rempl. pivots	Stiftsatz	1	
21	39726	Coperchio	Cover	Couvercle	Deckel	1	
22	36124	Gruppo revisione spurgo	Drain set	Jeu vidage	Entflügtungsschraube	1	
23	39729	Vite	Screw	Vis	Schraube	2	
24	39730	Coppia pastiglie	Pads couple	Couple pastilles	Bremsbelag	1	
25	46399	Ammortizzatore completo	Shock absorber assy	Ammortisseur compl.	Stossdampfer Kpl.	1	
26	38762	Serbatoio	Gas tank	Réservoir	Tank	1	
27	38763	Vite	Screw	Vis	Schraube	2	
28	38764	Cuscinetto a snodo sferico	Bearing	Roulement	Lager	2	
29	46400	Molla	Spring	Ressort	Feder	1	
30	38766	Ghiera inferiore	Lower ring nut	Embout inf.	Unterring	1	
31	38767	Anello in feltro	Ring	Bague d'arret	Federring	4	
32	38768	Bussola	Bushing	Douille	Buchse	4	
33	38769	Appoggio elastico	Pad	Tampon	Stopfen	2	

VARIANTI PER TRASFORMAZIONE IN MODELLO «ENDURO»
VARIANTS FOR TRANSFORMATION IN MODEL «ENDURO»
VARIANTES POUR TRANSFORMATION DANS LE MODEL «ENDURO»
WAHLURSCHLAG FÜR MODEL «ENDURO»

DRAWING-TAVOLA
TABLE-BILD

28

WMX 125/86
Cross-Desert-Enduro

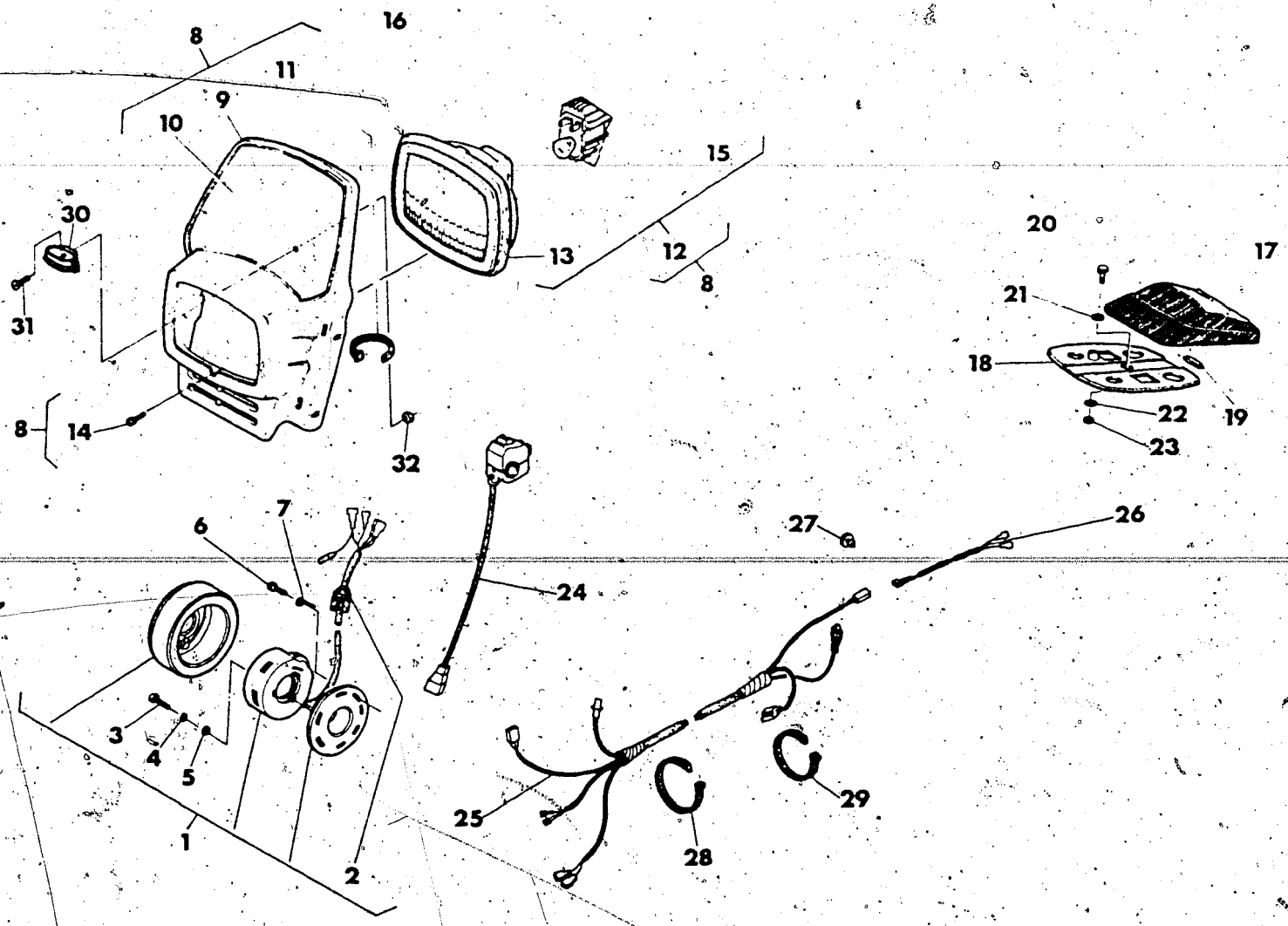

Index No. Pos. N.	Code N. Nr. Code N. Cod. Code Nr.	DENOMINAZIONE	NAME	DESIGNATION	BESHREIBUNG	Q.ty Q.tà Q.te M.ge	Validity Validità Validité Gultig
1	50782	Volano elettronico completo	Electronic flywheel assy	Volant électronique compl.	Schwungrad Kpl.	1	
2	36982	Passacavo	Grommet	Guide câble	Kabelfürung	1	
3	N7558-G22	Vite	Screw	Vis	Schraube	3	
4	N15776-G22	Rosetta elastica	Spring washer	Rondelle élastique	Federscheibe	3	
5	N15502-G22	Rosetta piana	Washer	Rondelle	Schraube	3	
6	N3209-G22	Vite	Screw	Vis	Schraube	3	
7	49967	Piastrina	Plate	Plaque	Platte	1	
8	50520	Portafaro completo	Bulb holder assy	Porte-lampe compl.	Lampenhalter	1	
9	50521	Portafaro	Bulb Holder	Porte-lampe	Lampenhalter	1	
10	50793	Adesivo	Trim	Décalcomanie	Abziehbild	1	
11	49984	Attacco elastico	Elastic strain	Attaque elastique	Abziehbild	4	
12	49985	Gruppo ottico completo	Optical group assy	Groupe optique compl.	Optischegrupper Kpl.	1	
13	49987	Guarnizione	Gasket	Joint	Dichtung	1	
14	49988	Vite regolazione faro	Screw	Vis	Schraube	1	
15	49989	Portalampada	Bulb holder	Porte lampe	Lampen Halter	1	
16	14836	Lampada biluce 6V-35/35W	Bulb 6V-35/35W	Lampe 6V-35/35W	Lampe 6V-35/35W	1	
17	49998	Fanale posteriore compl.	Rear light assy	Feau arrière compl.	Hinterlick Kpl.	1	
18	49999	Guarnizione	Gasket	Joint	Dichtung	1	
19	6208	Lampada a siluro 6V-5W	Bulb 6V-5W	Lampe 6V-5W	Lampe 6V-5W	1	
20	N1079-G22	Vite	Screw	Vis	Schraube	1	
21	N15504-G22	Rosetta piana	Washer	Rondelle	Schraube	1	
22	N15549-G22	Rosetta piana	Washer	Rondelle	Schraube	1	
23	N15193-G22	Dado	Nut	Ecrou	Mutter	1	
24	50015	Commutatore sinistro	L. Switch	Commutateur G.	L. Schalter	1	
25	50012	Gruppo principale cavi	Cable	Cables	Kabel	1	
26	50013	Cavi tra fan. post. e gr. cavi	Cable	Cables	Kabel	1	
27	31661	Ancoraggio cavi	Cable clamp	Serre cables	Befestigungskabel	4	
28	21812	Fascetta	Clamp	Collier	Schelle	2	
29	21811	Fascetta	Clamp	Collier	Schelle	5	
30	50789	Passatubo	Grammet	Panneau	Streifen	1	
31	N3183-G22	Vite	Screw	Vis	Schraube	1	
32	40717	Dado	Nut	Ecrout	Mutter	1	

INDEX

INDICE - INDEX - INDEX - INHALTSVERZEICHNIS

Tavola - Drawing
Table - Bild

1 -Attrezzi di assistenza - Service Tools - Outils d'assistance - Hilfsausrüstung.
2 Testa, cilindro, pistone, manovellismo - Cylinder head, cylinder, piston, crankshaft - Culasse, cylindre, piston, vilebrequin - Zylinderkopf, zylinder, Kolben, Kurberwelle.
3 Raffreddamento - Cooling - Refroidissement - Wasserkühlung.
4 Basamento - Crankcase - Carter - Gehäuse.
5 Coperchi basamento - Crankcase covers - Couvercles carter - Gehäusedeckel
6 Avviamento - Kick starter - Démarrage - Anlasser.
7 Trasmissione primaria, frizione - Primary drive, clutch - Transmission primarie, embrayage -Erster antrieb, Kupplung.
8 Cambio velocità a 5 marce - Transmission 5 velocity - Rapport à 5 vitesse - Wechselgetriebe 5 Gang
9 Comando cambio - Shifter - Commande de vitesse - Gangschaltung
10 Parte elettrica - Ignition system - Parties électriques - Elektrische teile
11 Carburatore - Carburetor - Carburator - Vergaser
12 Aspirazione e filtro aria - Air box and filter - Aspiration et filtre - Ansaugen und filter
13 Telaio - Frame assembly - Châssis - Rahmen
14 Sospensione anteriore - Front fork assembly - Suspension AV - Teleskopgabel
15 Forcellone e sospensione posteriore - Swing arm and rear suspension - Fourche, suspension AR - Gabel, Hint. Aufhängung
16 Manubrio e comandi - Handlebar and controls - Guidon et commandes - Lenker und SteUerorgane
17 Comando freno posteriore - Rear brake control - Commande frein AR - Hint Bremse
18 Carenature, parafanghi, sella - Fenders, chain guard, seat - Carenature, garde-boue, siège -Verkleidung, Kotflügel und sattel
19 Serbatoio carburante - Gas tank - Reservoir carburant - Kraftstoffbehälter
20 Scarico - Exhaust system - Tuyau d'échappement - Auspuffrohr
21 Ruota anteriore - Front wheel - Roue AV - Vorterrad
22 Ruota posteriore - Rear wheel - Roue AR - Hinterrad
23 Dotazione - Stock - Nécessaire - Werkzeugu.
24÷27 Varianti per trasformazione in modello «Desert» - Variants for transformation in model «Desert» - Variantes pour transformation dans le model «Desert» - Wahlurschlag für model «Desert» Umwandlung
28 Varianti per trasformazione in modello «Enduro» - Variants for transformation in model «Enduro» - Variantes pour transformation dans le model «Enduro» - Wahlurschlag für model «Enduro»

INDICE NUMERICO PROGRESSIVO / NUMERICAL INDEX / INDEX NUMERIQUE / NUMMERNVERZEICHNIS

DISEGNO DRAWING DESSIN ZEICHNUNG	PAGINA PAGE PAGE SEITE
1045	13
1048/3-5-7	13
1199	26
1688	30
3271	9
4103	16-33
4617	8
5761/55	33
5761/65	16
5893/20	29
5893/40	29
5893/60	29
5893/80	29
6208	37
6513	24
6597	9
6925	24
8146	8
9671	22
9854	31
10290	8
10904/3-6-10	10
11794/3-8-10	13
12029	16
12030	16
12032/70	16
12033	16
12034	16
12041/185-190	16
12041/195	33
12045	16
12046	16
12048	16
12451	16
12723	24
13346	28-36
13825	22
14836	37
15658	28-36
17826	5
18048	7-17-35
18282/4-6-8-10	12
18422	4-9
18648	28-36
18922	26
19563	15
19620	8
20066	35
21611	30
21811	15-23-37
21812	34-37
21954	19
22373	12
22613	6
23110	31
23114	30
23116	30
23117	21
23123	6
23158	15
23189	8
23981	16
23983	16
23985	16
23990	16
24058/260	16
24952	8
24958	9
25044	11
25145/10	10
25245	15
25304	29
26723	31
26783	35
27065	29
27142	18
27143	18
27349	27
27466	29
27521	5
27865	10
27910/9	16
27910/37	33
27960	9
28182	8
28327	14
28926/20-25	14
28929	21
29042	33
29058	28-36
29116	19
29117	19
29242	30
29627	28-36
29634	28
29665	33
29861	14
29862	14
30343	23
30344	23
30728	8
30809	27
30967	8
31060	26
31106	19
31128	19
31290	10
31307/30	5
31307/40	5
31307/50	5
31307/60	5
31307/70	5
31388	11
31542	34
31622	35
31661	37
31914	4
32064	21
32065	21
32069/10	10
32069/30	22
32069/80	22
32069/100	22
32069/120	22
32102	26
32217	15
32485	8
32528	20
32531	17
32758	29-36
32759	30
32854	16
32855	16
32866	16
32867	16
32907	34
33109	16
33211	16
33280	22
33470	22
33536	26
33564	22
33607	30
33748	16
337[illegible]	19
33946	9
34002	23
34083	6
34128/14	16
35006	10
35078	28
35099	6
35353	16-33
35408	5-33
35535	9
35588	15
35780	11
35781	11
35782	11
35816	10
35819	10
35874	10
35882	8
35905	8
35929	10
36124	36
36140	13
36163	29
36164	28
36185	11
36186	11
36187	13
36192	10
36194	10
36196	10
36197	13
36198	10
36199	10
36206	12
36209	12
36213	12
36214	12
36215	13
36268	28
36380	10
36500	16
36664	5
36666	5
36678	8
36758	8
36760	8
36761	8
36763	8
36766	8
36767	9
36768	9
36770	9
36772	8
36786	9
36792	14
36793	14

INDICE NUMERICO PROGRESSIVO / NUMERICAL INDEX / INDEX NUMERIQUE / NUMMERNVERZEICHNIS

DISEGNO DRAWING DESSIN ZEICHNUNG	PAGINA PAGE PAGE SEITE	DISEGNO DRAWING DESSING ZEICHNUNG	PAGINA PAGE PAGE SEITE	DISEGNO DRAWING DESSING ZEICHNUG	PAGINA PAGE PAGE SEITE
36794	14	38216	7	40337	25
36795	14	38262	27	40338	6
36796	14	38286	10	40340	25
36797	14	38334	21	40351	28
36798	14	38601	4	40367	4
36799	14	38748	26	40367/20	4
36801	14	38752	26	40367/40	4
36804	14	38762	22-36	40370	5
36805	14	38763	22-36	40373	5
36807	14	38764	22-36	40375	5
36809	14	38766	22-36	40376	5
36817	4	38767	22-36	40379	5
36836	11	38768	22-36	40380	11
36849	11	38769	22-36	40385	11
36850	11	38797	23	40387	10
36854	11	38798	23	40388	14
36855	11	38799	23	40390	7
36856	11	38800	23	40533	31
36857	11	38801	23	40534	30
36863	11	38805	23	40535	30
36864	11	38810	26	40536	30
36880	4	39031	25	40538	30
36881	4	39238	25	40542	30
36883	27	39246	11	40547	30
36888	12	39247	11	40554	31
36889	12	39248	11	40621	25
36982	15-37	39260	35	40622	6
37314	23	39511	12	40623	6-34
37339	21	39512	12	40624	6
37618	18	39524	3	40634	27
37619	18	39651	30	40636	27
37620	18	39652	31	40644	18
37622	17	39682	8	40645	18
37627	27	39683	4	40646	21
37632	7-17	39685	4-9	40647	24
37633	21	39686	7	40648	18
37634	21	39687	6	40649	21
37635	21	39690	6	40651	21
37636	6-25	39694	4	40653	26
37637	26	39698	4	40683	23
37650	26	39699/5-7-10	5	40684	23
37652	27	39700	4	40705	23
37656	6-25	39726	28-36	40717	37
37661	26	39727	28	40719	15-18-21-34
37745	22-26	39729	28-36	40720	18-24-27-30
37746	17	39730	36	40721	18-22
37781	22	40158	8	40723	21
37782	21	40221	18	40730	17
37783	21	40227	21	40746	21
37785	21	40254	10	40747	6
37786	21	40259	18	40748	6
37805	17	40260	18	40753	28
37841	23	40270	21	40755	6
37862	17	40271	24	40756	6
37906	17	40309	18	40764	21
37947	17	40319	21	40780	6
37969	20	40320	21	40781	6
37979	19	40321	21	40784	18
37982	19	40324	22	40792	31
37990	20	40325	21	40793	31
38050	8	40327	26	40796	30
38081	25	40329	27	40811	21
38112	27	40330	25	40813	26
38115	22	40331	25	40814	27
38136	22	40333	25	40815	6
38214	9	40334	25		
38215	9	40336	25		

INDICE NUMERICO PROGRESSIVO / NUMERICAL INDEX / INDEX NUMERIQUE / NUMMERNVERZEICHNIS

DISEGNO DRAWING DESSIN ZEICHNUNG	PAGINA PAGE PAGE SEITE	DISEGNO DRAWING DESSING ZEICHNUNG	PAGINA PAGE PAGE SEITE	DISEGNO DRAWING DESSING ZEICHNUNG	PAGINA PAGE PAGE SEITE
40818	19	42351	16	48011	4
40819	23	42471	11	48011/1 ÷ 3	4
40859	31	42761	20	49493	34
40867	31	42791	25	49967	37
40868	31	43101	36	49984	37
40902	31	43106	31	49985	37
40907	31	43178	3	49987	37
41109	16	43179	3	49988	37
41110	16	43203	10	49989	37
41223	18	43283	31	49998	37
41224	18	43552	23	49999	37
41229	27	43699	12	50000	35
41230	27	43700	12	50005	35
41231	24	43701	12	50012	37
41246	25	43702	13	50013	37
41253	19	43703	12	50015	37
41275	28	43704	12	50016	35
41276	28	43722	36	50017	35
41277	28	43724	28-36	50274	32
41278	28	43728	36	50461	33
41280	28-36	43739	35	50462	33
41291	29	43823	3	50463	33
41292	28	43889	36	50465	33
41293	28	43890	36	50466	33
41303	18	44073	16	50467	33
41304	18	44074	16	50468	33
41305	31	44075	3	50469	33
41306	31	44265	14	50471	33
41310	30	44266	14	50472	33
41314	24	44267	12	50473	33
41316	28	44313	14	50475	33
41317	28	44319	30	50476	33
41319	32	44322	30	50478	33
41371	7	44323	31	50479	33
41372	6	44324	31	50481	33
41373	6	44344	18	50482	33
41374	6	44345	18	50483	33
41376	22	45030	19	50485	33
41380	31	45034	5	50486	33
41381	19	45134/30	16	50487/35	33
41383	20	45140	31	50488/264	33
41384	19	45150	27	50489	33
41386	25	45203	31	50490/60	33
41387	19	45204	31	50491/350	33
41388	19	45219	21	50520	37
41389	19	45425	27	50521	37
41391	19	46139	34	50546	35
41392	19	46145	23	50657	34
41393	19	46146	28	50660	34
41394	19	46147	28	50661	34
41396	20	46149	28	50687	35
41398	20	46150	29	50731	35
41399	19	46151	4	50763	35
41400	20	46152	20	50782	37
41403	19	46383	15	50787	34
41406	20	46390	36	50788	34
41407	19	46399	36	50789	37
41408	20	46400	36	50790	35
41409	19	46426	28-34-36	50791	35
41410	19	46955	24	50792	34
41499	8	47114	8	50793	37
41763	30	47286	22	50794	36
41780	4	47649	34	50795	35
41821	10	47650	34	50796	34
41823	8	47651	34	50805	35
42168	36	48010	4	51147	11
42172	36	48010/1 ÷ 3	4	51148	11

INDICE NUMERICO PROGRESSIVO / NUMERICAL INDEX / INDEX NUMERIQUE / NUMMERNVERZEICHNIS

DISEGNO DRAWING DESSIN ZEICHNUNG	PAGINA PAGE PAGE SEITE
51170	34
51173	34
51174	34
51175	34
51214	33
51215	33
51231	33
51342	33
51498	33
51523	34
51582	34
N1076-G22	8
N1077-G22	6
N1079-G22	7-33-35-37
N1081-G22	11-14-15-18-24-25
N1082-G22	6
N1083-G22	6
N1087-G22	25
N1089-G22	27
N1091-G22	21
N1137-G22	27
N1138-G22	27
N1144-G22	18
N1146-G22	28-30
N1148-G22	18
N1150-G22	18-21
N1153-G22	18
N1219-G22	18
N2505-G22	35
N2509-G22	4-25-28
N2510-G22	5-9-25
N2511-G22	9
N2512-G22	9
N2516-G22	8
N2519-G22	8
N2520-G22	8
N2521-G22	8
N2556-G19	20
N2556-G22	26
N2557-G19	19
N2557-G22	10
N2558-G19	19-34
N2559-G22	35
N2613-G22	19
N2926-G22	19
N3183-G22	37
N3209-G22	37
N3213-G22	15
N3841-G0	10
N4103-G22	23
N7335-G22	6
N7350-G22	18-27
N7558-G22	37
N15031-G22	25
N15033-G0	11
N15038-G22	24
N15062-G22	24
N15064-G22	18-22-31
N15066-G22	34
N15085-G22	31
N15095-G22	4
N15191-G22	25
N15193-G19	19
N15193-G22	27-33-35-37
N15213-G22	21
N15502-G22	25-37
N15503-G22	15
N15504-G19	19
N15504-G22	18-22-31-33-35-37
N15506-G22	18-21-24-27-29-31-35
N15507-G22	18-21
N15533-G22	5-33
N15536-G22	4-25-31
N15538-G22	22-27-29
N15541-G22	21
N15548-G22	17-22
N15549-G22	6-17-21-22-25-27-35-37
N15580	11
N15587-G22	8
N15636-G22	15
N15638-G22	18
N15656-G22	6
N15673-G22	7
N15679-G22	14
N15766-G22	15
N15771-G22	21
N15776-G22	37
N20066-G22	24
N21006	15
N21012	11
N21206-G0	10
N21300-G0	20
N21312-G0	34-36
N21505	10
N21507	10-11
N21542	12
N21923	24
N21938	19
N29004	36
N29005	28-30